ワイヤレスマイクロホン（タイピン型）

暫定

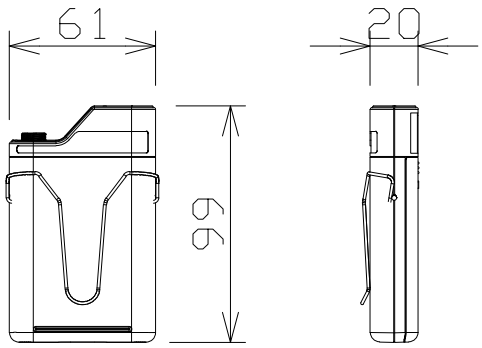

電波型式	Ｆ３Ｅ、Ｆ９Ｗ
発振方式	水晶制御ＰＬＬシンセサイザー方式
送信周波数	８０６．１２５ＭＨｚ～８０９．７５０ＭＨｚ
	（３０波のうち１波）
使用マイク	単一指向性エレクトレットコンデンサマイクロホン
周波数特性	１００Ｈｚ～１０ｋＨｚ

パナソニック：WX－UT630