天井スピーカパネル

WS6510

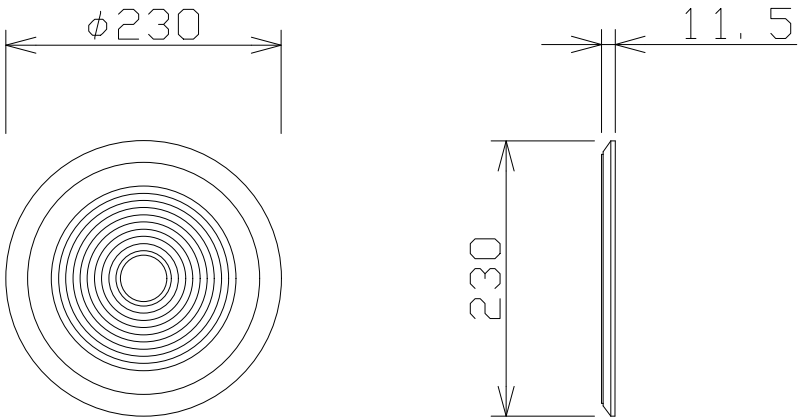

パネル	ＡＢＳ樹脂