# 天井直付金具

WVQ105A

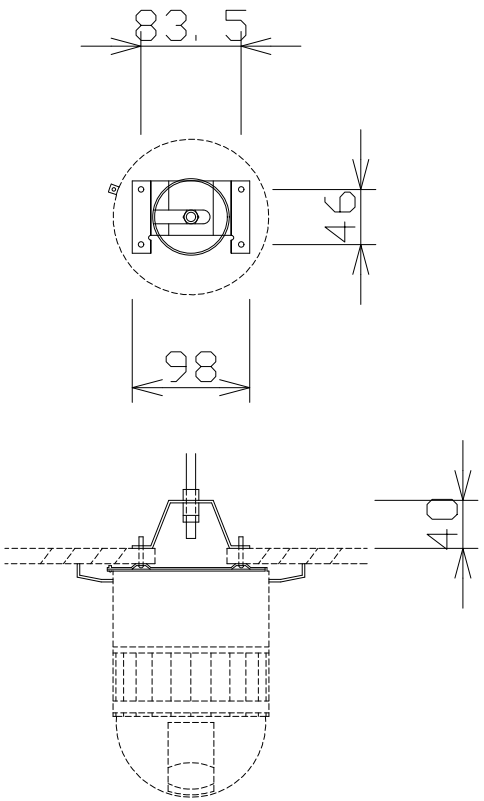


| 仕上げ | 金属（処理鋼板） |
|---|---|
| | |
| | |
| | |
| | |
| | |
| | |