● 製品の仕様、付属品およびデザインは予告なく変更する場合があります。記載内容は 2014 年 3 月現在のものです。

日本消防検定協会認定品　型式番号　鑑認放第 14～238 号
認評放※第 14～238 号（ロット No.NB より）
※法改正に伴う認定規程の改正により、型式番号の名称が変わりました。認定内容は従来と相違ありません。

トランペットスピーカー　WT-610

■　概要

本機は、広報・案内放送などに適した明瞭性の良いトランペットスピーカー（10 W）です。ホーンマウスはアルミニウム製で塗装仕上げ、取付金具・ねじ類はステンレス製で、耐蝕性・耐候性に優れています。

■　仕様

入力インピーダンス※1	1 kΩ（10 W）、2 kΩ（5 W）、3.3 kΩ（3 W）	
定格入力	10 W	
出力音圧レベル※2	105 dB（1 m / 1 W）	
周波数特性(偏差20 dB)	320 Hz～ 7 000 Hz	
スピーカーコード	φ6 ㎜　2 芯キャプタイヤコード（長さ 60 ㎝）	
使用温度範囲	-15 ℃～ +50 ℃（ただし、結露しないこと）	
寸法	幅 212 ㎜　高さ 231 ㎜　奥行き 282 ㎜	
質量	約 1.9 kg	
非常警報設備 型式関連※3		
型式番号	14～238 号	
消防法音圧区分	L 級（3 W / 5 W / 10 W）	
音響パワーレベル	109 dB（1 W）	
指向特性区分	N	
仕上げ	ホーンマウス	：アルミニウム　ライトグレー（マンセル近似色 N7）
	上蓋	：アルミニウム　グレー（マンセル近似色 N4）
	レフレクター	：ABS 樹脂　ライトグレー（マンセル近似色 N7）
	背面カバー	：ABS 樹脂　グレー（マンセル近似色 N4）
	取付金具,ボルト,ねじ類	：ステンレス

※1 入力インピーダンスは、背面の切換スイッチを表示に合わせてマイナスドライバーなどで切り換えることにより選べます。
※2 出力音圧レベルは、JIS で定められた値で、音声警報「第 2 シグナル」の値とは異なります。
※3 「非常警報設備の放送設備に関する認定細則」により、日本消防検定協会により承認を受けたスペックです。

■　設置上の注意

●アンカー1 本あたりの最低引抜強度は、1.3 kN { 136 kgf }を確認してください。
●建築基材部の強度はアンカー1 本あたりの最低引抜強度の 5 倍以上を確保してください。

■　付属品

取扱説明書 …… 1 冊

■ 外観寸法図（単位：mm）

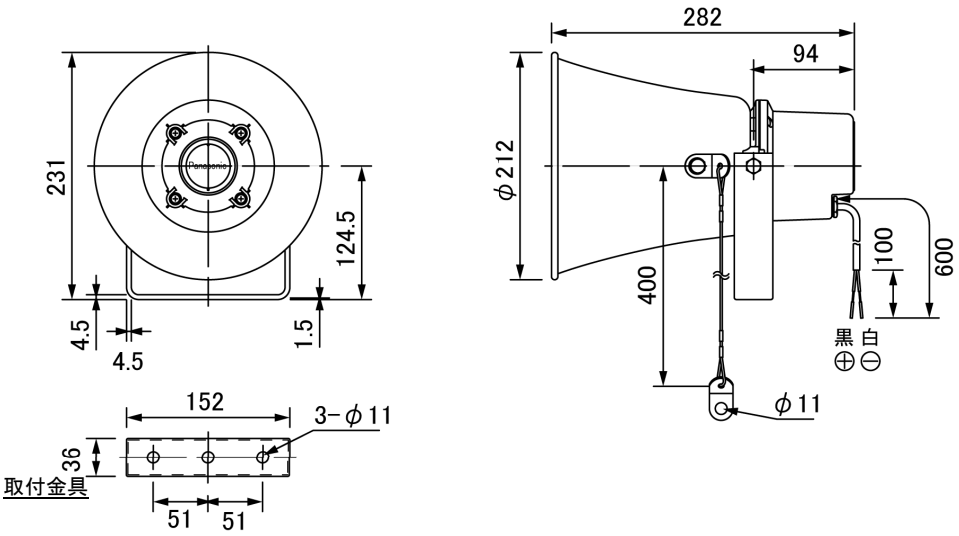

■ 周波数特性（1 m、1 W）

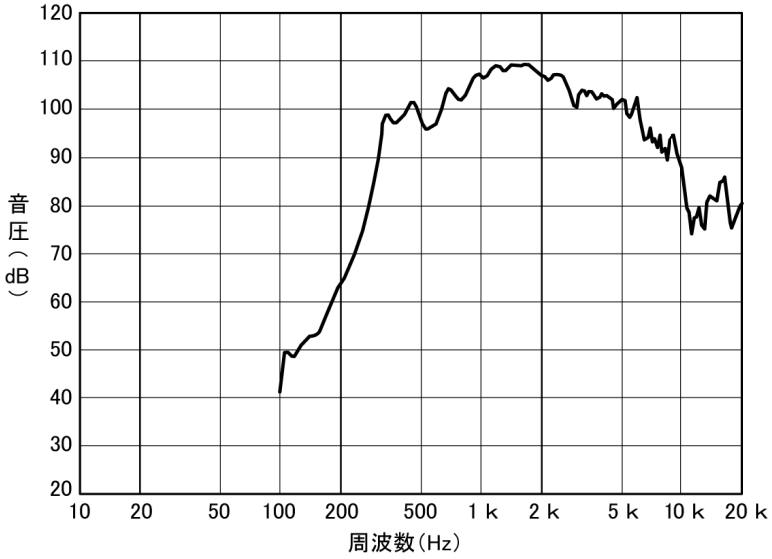

■ 指向特性（水平、垂直方向）

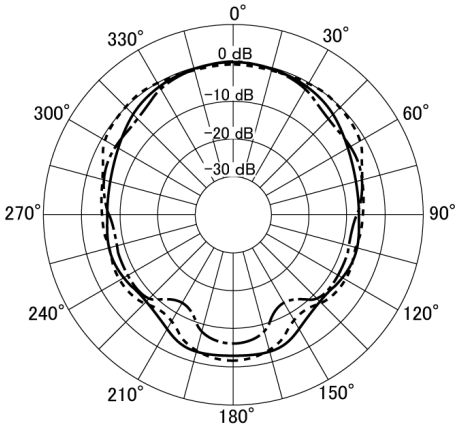

500 Hz ————
630 Hz - - - - - - - - -
800 Hz —·—·—

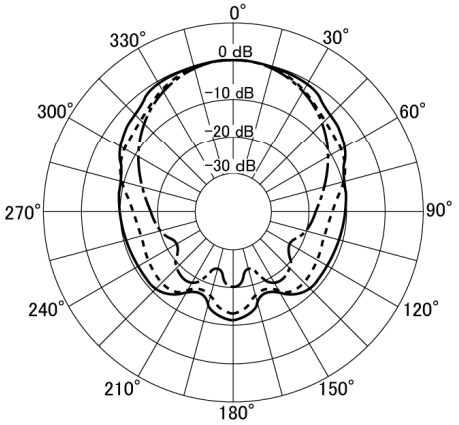

1 000 Hz ————
1 250 Hz - - - - - - - - -
1 600 Hz —·—·—

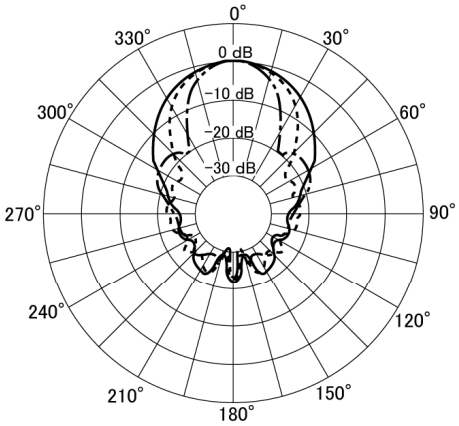

2 000 Hz ————
2 500 Hz - - - - - - - - -
3 150 Hz —·—·—

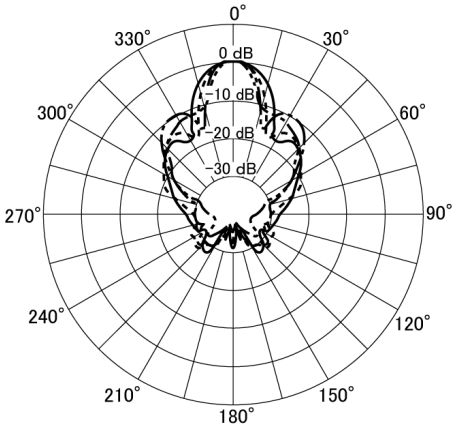

4 000 Hz ————
5 000 Hz - - - - - - - - -
6 300 Hz —·—·—
8 000 Hz —··—··—