カメラ天井直付金具　~~DG-Q152C,~~DG-Q152S

■ 概要

本金具は、ネットワークカメラDG-NS202専用の天井直付金具です。
天井に本金具を取り付け、ネットワークカメラを設置します。

- DG-Q152C：ドームカバークリアタイプ
- DG-Q152S：ドームカバースモークタイプ（スモークドームカバー透過率50 %）

■ 仕様

使用温度範囲		－10 ℃～＋50 ℃
寸法		ϕ 185 mm　高さ 163 mm
質量		約 230 g
仕上げ	本体	ABS樹脂　シルバーメタリック塗装
	ドームカバー	アクリル樹脂

■ 付属品

インナーシェル .....1　　取扱説明書 1

■ 外観寸法図

（カメラ取付状態）

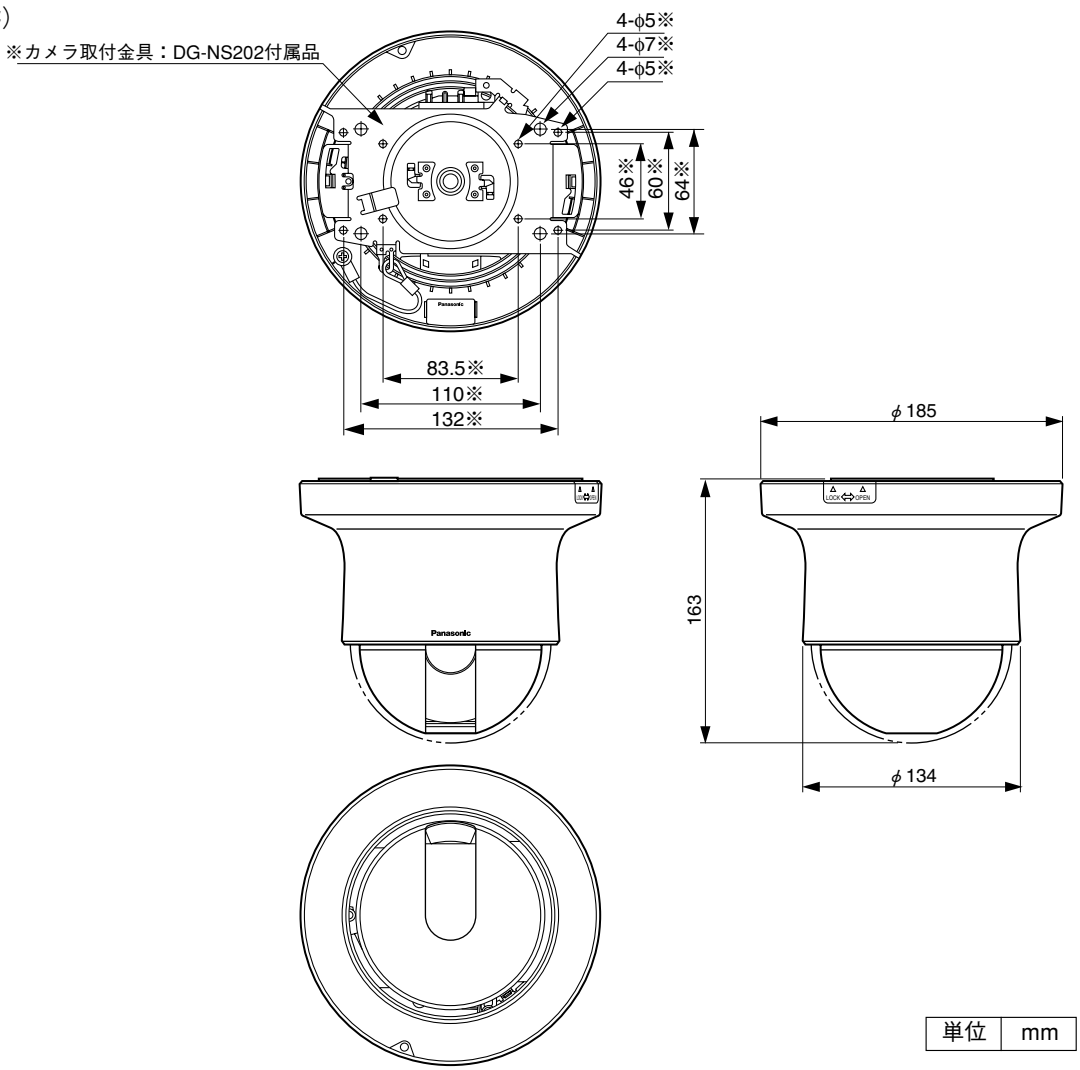

単位	mm