● 製品の仕様、付属品およびデザインは予告なく変更する場合があります。記載内容は2012年3月現在のものです。

ドームカバー　WV-CS4S

■概要

スモークタイプのドームカバーです。

■仕様

使用温度範囲	－10 ℃ ～ ＋50 ℃
寸法	直径 129 ㎜　高さ 76 ㎜　ドーム径　125 ㎜
質量	約 65 g

■付属品

取扱説明書……1 冊
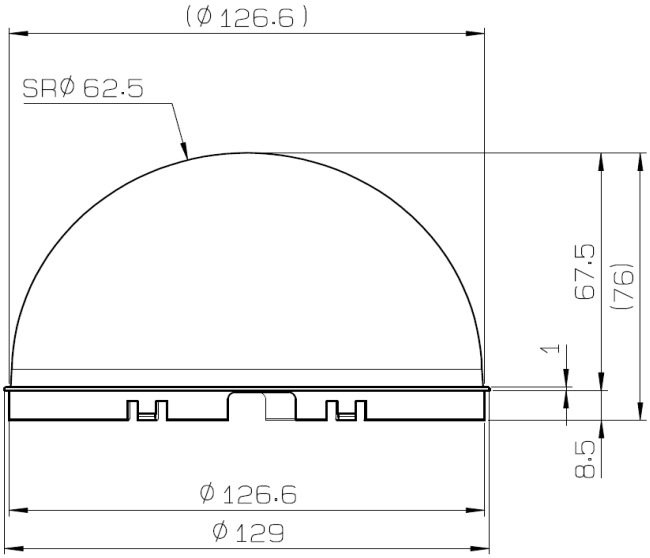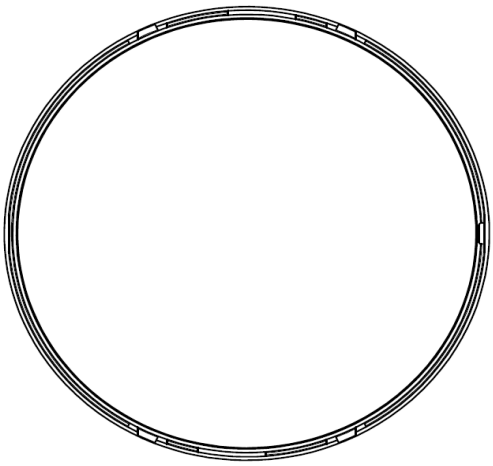
■外観寸法図（単位：mm）