● 製品の仕様、付属品およびデザインは予告なく変更する場合があります。記載内容は 2013 年 8 月現在のものです。

# RAID ボード　WJ-HDB601A

## ■概要

●本ボードは、デジタルディスクレコーダー（WJ-HD616K、WJ-HD716K）専用の RAID ボードです。
●本ボードを実装することにより、RAID5 モードまたは RAID6 モードでの運用が可能となります。
●WJ-HDB601A は、WJ-HDB601 と仕様、機能、外観は同一です。

## ■仕様

| | |
|---|---|
| 電源 | DC 5 V ／ DC 12 V（デジタルディスクレコーダー本体から供給） |
| 使用温度範囲 | ＋5 ℃ ～ ＋45 ℃ |
| 使用湿度範囲 | 5 % ～ 90 % (結露なきこと) |
| 外形寸法 | 幅 147 ㎜　高さ 27 ㎜　奥行き 201 ㎜ |
| 質量 | 約 360 g |

## ■付属品

取扱説明書 …… 1 式　　保証書 …… 1 式
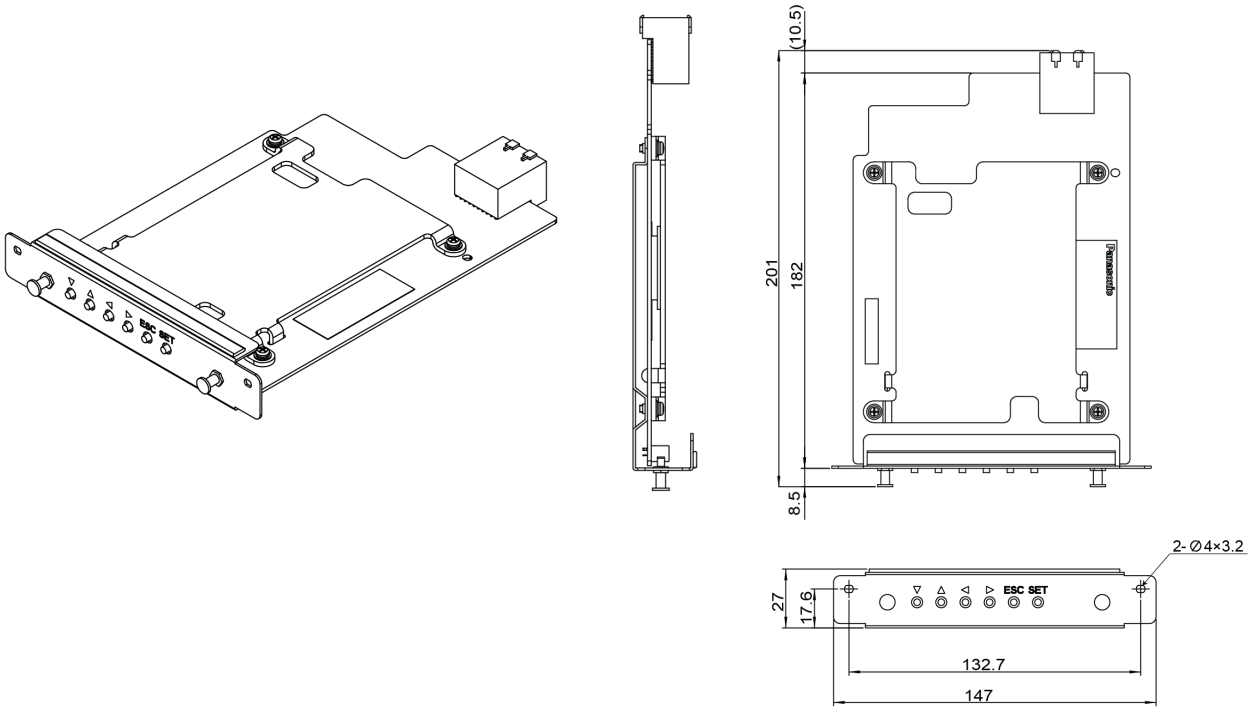
## ■外観寸法図（単位：mm）