BS アナログ内蔵液晶テレビ

TH-20LB30

■機器仕様（仕様および外観は、性能向上その他により予告なく変更することがあります。）

テレビ本体	使用電源		AC 100 V、50 Hz / 60 Hz （電源回路内蔵方式、電源コード長 約 180 cm）
	消費電力		83 W（本体電源「切」時 約 0.07 W、リモコンで電源「切」時 約 0.1 W、 機能待機の BS ロック「オン」時 約 17 W）
	受信チャンネル		VHF: ch1～ch12 / UHF: ch13～ch62 / CATV: c13～c38 / BS: BS-1～BS-15
	音声実用最大出力		6 W（3 W ＋ 3 W）JEITA
	スピーカー		4 cm × 10 cm 2 個
	液晶ディスプレイ		20V 型 TFT カラー液晶パネル（アスペクト比 4:3） 画素数 水平 640 × 3(RGB) × 垂直 480 視野角 上下・左右 170°（JEITA ED-2522 準拠）
	画面寸法		横幅 40.1 cm・高さ 29.9 cm・対角 50.0 cm
	接続端子	＜NTSC 関連＞	●UHF/VHF 入力（75 Ω・一軸心 U/V 混合入力） ●ビデオ入力 1～2（ビデオ入力 2 は BS デコーダ入力と兼用） ・S1 映像端子 ：輝度・色信号分離（75 Ω） ・映像(ピンジャック)：1 V[p-p]（75 Ω） ・音声(ピンジャック)：左・右 0.5 V[rms] ●ビデオ入力 3（ビデオ入力 3 はモニター出力と兼用） ・映像(4 極ミニジャック)：1 V[p-p]（75 Ω） ・音声(4 極ミニジャック)：左・右 0.5 V[rms] ●モニター出力 ・映像(4 極ミニジャック)：1 V[p-p]（75 Ω） ・音声(4 極ミニジャック)：左・右 0.5 V[rms] ※コンポーネント(色差)ビデオ入力とビデオ入力 3 からの信号は出力しません。
		＜コンポーネント(色差)ビデオ関連＞	●コンポーネント(色差)ビデオ入力 ・D2 映像 Y ：1 V[p-p]（75 Ω） PB/CB ：0.7 V[p-p]（75 Ω） PR/CR ：0.7 V[p-p]（75 Ω） ・音声(ピンジャック)：左・右 0.5 V[rms] ※入力(525i、525p)自動切換式
		＜BS 関連＞	●BS-IF 入力(75 Ω)兼 BS アンテナ電源(DC 15 V)出力 ●検波出力 ●ビットストリーム出力
		＜その他＞	●ヘッドホン/イヤホン(16 ～ 32 Ω推奨) 1 系統
	カードスロット		●SD メモリーカード ●PC カード(TYPE Ⅱ)
	外形寸法		横幅 62.9 cm・高さ 50.3 cm・奥行 26.0 cm（テレビスタンド含む） 横幅 62.9 cm・高さ 41.8 cm・奥行 9.1 cm（本体のみ）
	質量		約 10.2 kg
	梱包寸法		横幅 72.3 cm・高さ 64.5 cm・奥行 37.3 cm
	梱包済重量		約 12.6 kg
	キャビネット		スチロール樹脂成型品
	角度調整範囲		上向き 約 10°、 下向き 約 5°、 左右 各約 20°

リモコン	品番	EUR7719030
	使用電源	DC 3 V(単 3 形乾電池 2 個)
	操作距離	約 7 m 以内(テレビ正面距離)
	使用範囲	受光部左右 各約 30° 以内、受光部上下 各約 20° 以内
	質量	約 105 g(乾電池含)

付属品 ・リモコン ・単 3 形乾電池(2 個) ・F 型接栓(3 個) ・取扱説明書 ・Ir システムケーブル

※テレビの型(20V 型)は有効画面の対角寸法を基準とした大きさの目安です。

■外形寸法図

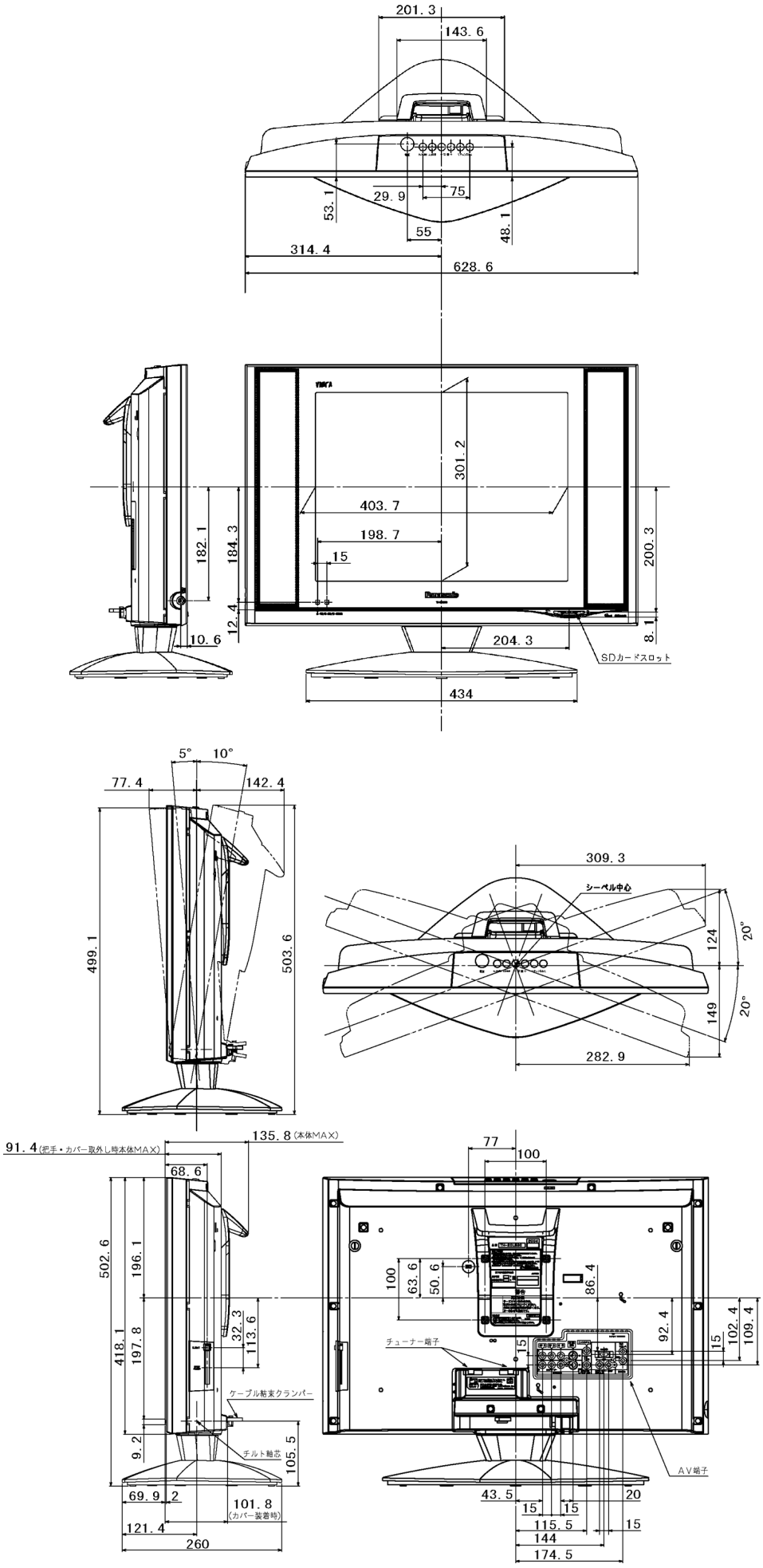

(注)この図面は正確な縮尺ではありません。

(単位：mm)