コンポジットビデオ端子（RCA）ボード

TY-42TM6V

■機器概要

RCA 端子付のビデオデッキやカラーモニターなどの映像機器が接続できます。
また S-VIDEO端子付のデジタルBSチューナー・DVDプレーヤー機器とも接続できます。

■機器定格（定格及び外観は、予告無く変更する事があります）

質　量	約250 g
付属品	・端子表示シート（1枚）　・スロットカバー（1枚）　・ねじ（4本） ・端子ボード交換方法説明書
スロット番号	2スロットモデル：Slot 1, Slot 2 3スロットモデル：Slot 1, Slot 2（Slot 3 は装着できません。）
端子定格	映像　：1 V [p-p]（75 Ωまたはハイインピーダンス：自動切換） S2 映像（ミニDIN 4 ピン）　Y：1 V [p-p]（75 Ω） C：0.286 V [p-p]（75 Ω） 音声 左・右（RCA ピンジャック×2 ）：0.5 V [rms]（ハイインピーダンス）
信号表	本機で対応するコンポジット信号は下記のとおりです。

Sビデオ入力端子

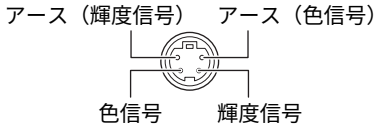

	信号	水平周波数（KHz）	垂直周波数（Hz）
1	NTSC	15.73	59.94
2	PAL	15.63	50.00
3	PAL60	15.73	59.94
4	SECAM	16.63	50.00
5	Modified NTSC	15.73	59.97

■外形寸法図

（注）この図面は縮尺ではありません。
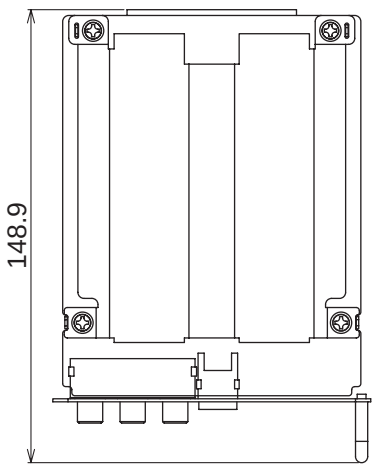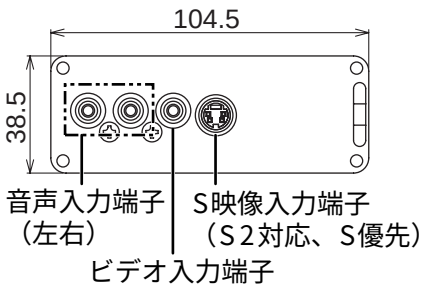
（単位：mm）