●部品・構成表 Parts list

No.	部品名 Model	材質 Material	員数 Quantity
①	センターポール Center Pole	機械構造用鋼管 t1.6	1
②	固定金具 Mounting Bracket	SPCE−S−D	1
③	セット脚 Set Leg	機械構造用鋼管 t1.6	4
④	ゴム足 Rubber Leg	EPDM 100%	4
⑤	溶接Tナット Welded T Nut	SWRCH−10 M8用	2
⑥	六角ボルト Hex Bolt	SUS304 M8×25	4
⑦	中空リベット Hallow Rivet	SWRCH6−10 M4×24	4

・処理：溶融亜鉛メッキ

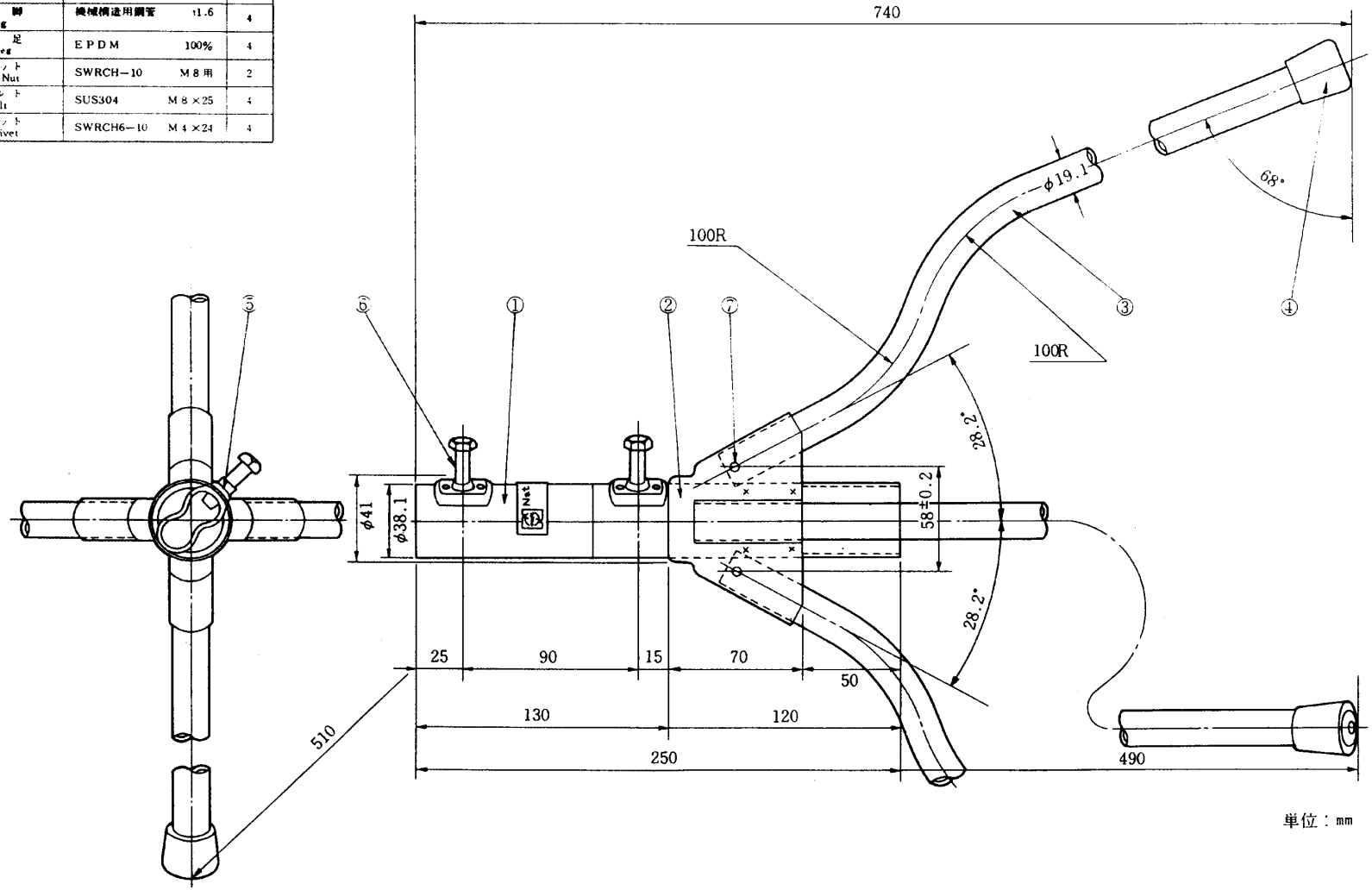

単位：mm

高耐候性型 22〜32φ用				整理図番 Arrangement Fig. No.	Z-2105
				品名 Model	屋根馬 Roof Bases
設計 Plan	製図 Drawing	検印 Stamp	承認 Approve	品番 Model No.	TY-916P
				図番 Fig. No.	

松下電器産業株式会社
MATSUSHITA ELECTRIC INDUSTRIAL CO., LTD