●部品・構成表 Parts list

No.	部品名 Model	材質 処理 TY-913P	材質 処理 TY-917P	員数 Quantity
①	ゴム足 Rubber Leg	EPDM 100%	EPDM 100%	4
②	六角ボルト Hex Bolt	SWRM M8×25	SUS304 M8×25	1
③	中空リベット Hallow Rivet	SWRCH6-10 M4×24	SWRCH6-10 M4×24	4
④	溶接Tナット Welded T Nut	SWRCH-10 M8用	SWRCH-10 M8用	1
⑤	固定金具 Mounting Bracket	SPCE-S-D t1.2	SPCE-S-D t1.2	1
⑥	センターポール Center Pole	機械構造用鋼管 t1.2	機械構造用鋼管 t1.2	1
⑦	セット脚 Set Leg	機械構造用鋼管 t1.2	機械構造用鋼管 t1.2	4
—	——	塗装 BLC-1(黒)	溶融亜鉛メッキ	—

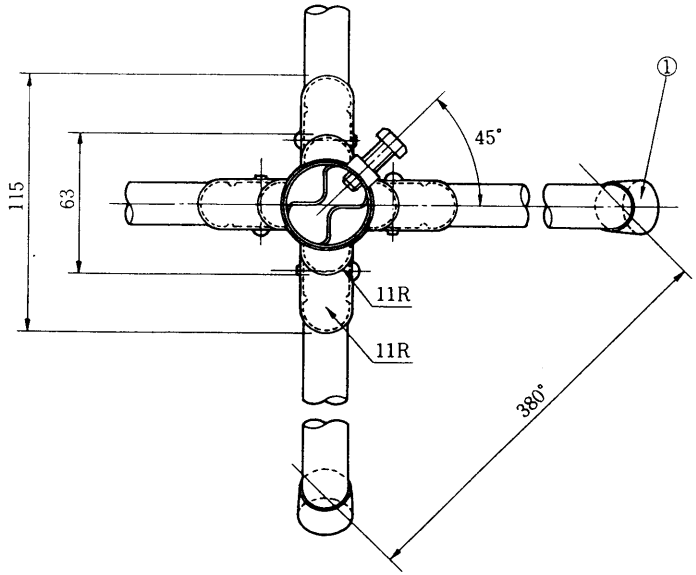

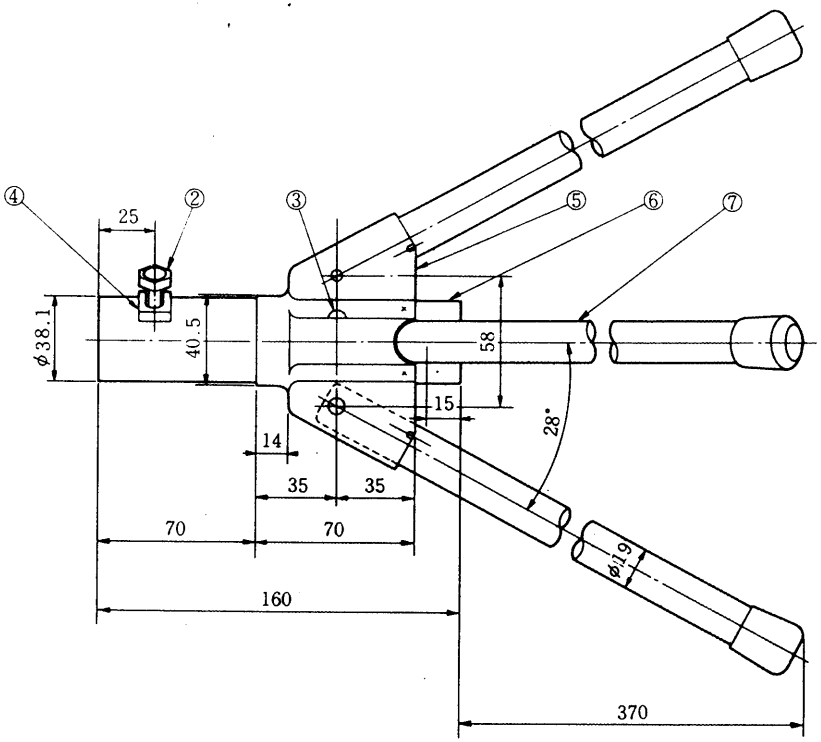

単位：mm

22～32φ用 TY-917P: 高耐候性型				管理図番 Arrangement Fig. No.	Z-2101
				品名 Model	馬模馬 Roof Bases
設計 Plan	製図 Drawing	検印 Stamp	承認 Approve	品番 Model No.	~~TY-913P~~ TY-917P
				図番 Fig. No.	

松下電器産業株式会社
MATSUSHITA ELECTRIC INDUSTRIAL CO.,LTD.