壁掛け金具（縦置き設置）　TY-WK85PV12

■機器概要

• 本機は、85 V型プラズマディスプレイ専用の壁掛け金具です。

■機器定格（定格および外観は、予告なく変更する事があります）

外形寸法（幅 x 高さ x 奥行）	1071 x 1420 x 147 mm
質量	約 18.0 kg
寸法図	
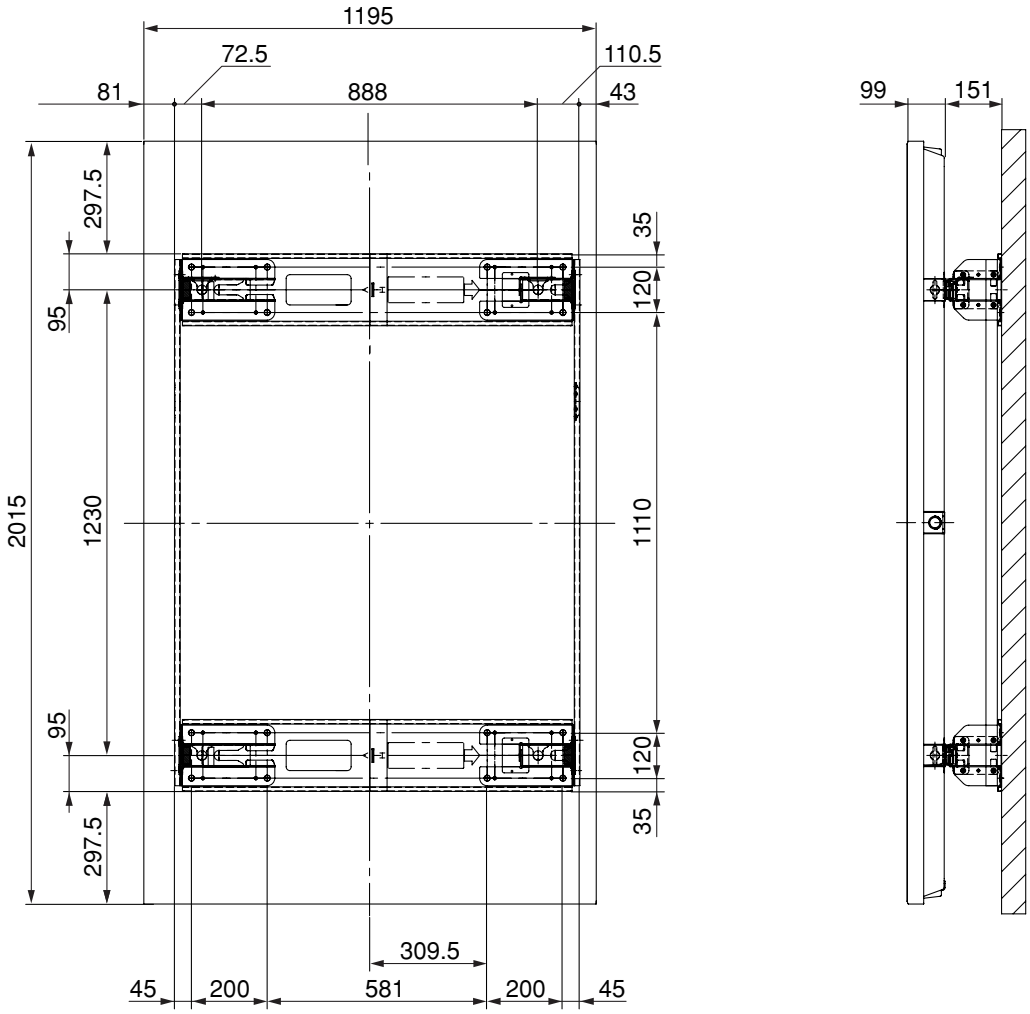
（注）この図面は縮尺ではありません。
単位：mm