単位	mm
縮尺	1/3

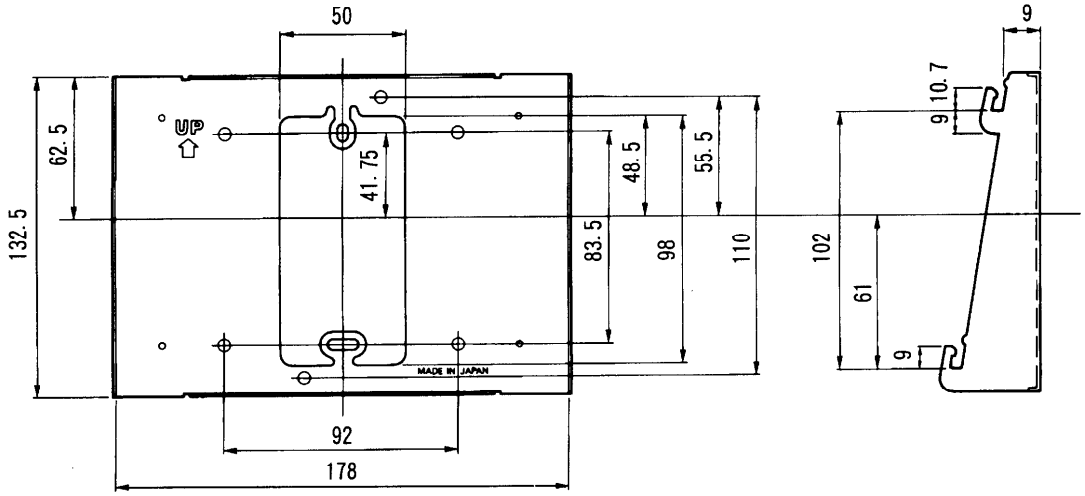

■適合機種

VH-160A/20（20局用）

外形寸法図	
品　番	VH-160／20 AG
品　名	壁掛金具

作成年月	2003.01	図面整理番号	00099	SD-0