車載用ワイヤレスアンテナ　WF-A02

■概要

ワイヤレスチューナ付ミキサーWF-260用のワイヤレスマイク用受信アンテナです。

■構成

エレメント……1
給電部モールド……1
ブラケット一式……1
　六角穴付止ねじ大……2
　〃　小……2
　補助板……1

■定格

受信周波数範囲	中心周波数322.2MHz	重量	約200g
入力インピーダンス	75Ω	同軸ケーブル	3C-2V 4m F型接栓付
V. S. W. R.	中心周波数2.0以下	絶縁抵抗	給電部において乾燥時 DC-500Vメガにて500MΩ以上
利得	0dB(ダイポール比)、2.15dB(絶対利得)		

■付属品

六角レンチ……1
取扱説明書……1

■外観寸法図

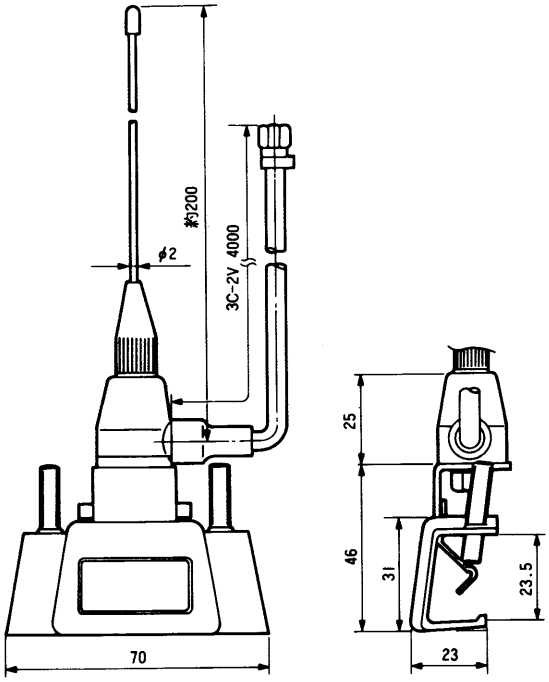

単位	mm
縮尺	1/2