リモートコントローラ　WG-CR45KT

■概要

本機はAVコーデック（WG-AV40）用のリモートコントローラと受光部ユニットです。受光部ユニットをAVコーデックに取り付けることによってワイヤレスで操作できます。
付属のケーブルを本機とAVコーデックに接続すればワイヤードで使用できます（この場合、受光部ユニットは不要です）。

■仕様

●リモートコントローラ

電　源　　：直流 3 V 20 mA（単3形乾電池2個使用）※
使用温度範囲：0 ℃ ～ ＋40 ℃
質　量　　：約 108g（電池含まず）
仕上げ　　：アイボリー樹脂成形色
　　（マンセル 5.5Y 7.5 / 0.3 近似色）

※：ワイヤレスで使用する場合。ワイヤードで使用する場合は 直流 5 V 2 mA（AVコーデックから供給）となります。

●受光部ユニット

電　源　　：直流 5 V（AVコーデックより供給）
使用温度範囲：0 ℃ ～ ＋40 ℃
質　量　　：約 187g
仕上げ　　：亜鉛メッキ（黒）

■付属品

ケーブル……1
単3乾電池……2
ねじ（M4×6）……4
取扱説明書……1
保証書……1

■外観寸法図

●リモートコントローラ

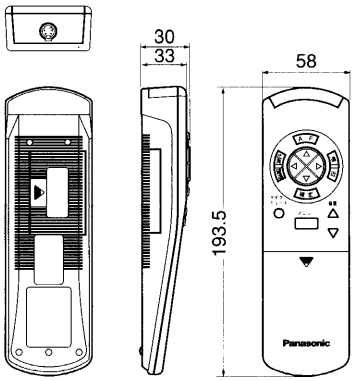

●操作部

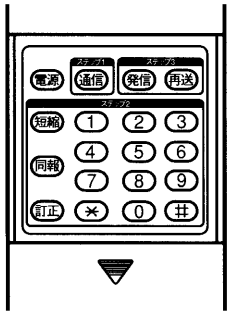

単位	mm
縮尺	1/5

●受光部ユニット

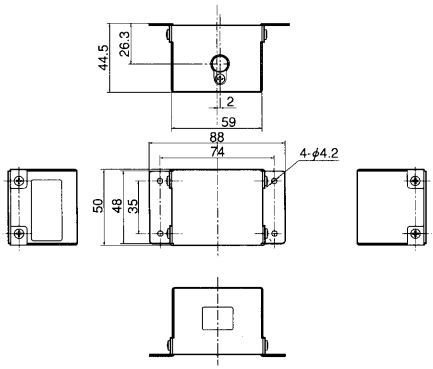

単位	mm
縮尺	1/5