非常用放送設備委員会認定品
認定番号　84－023

WK-700AR シリーズ

壁掛形非常用放送設備〈連動式〉

WK-730A
WK-740A
WK-750A

■概要

小規模から中規模の建築物に適した非常・業務放送兼用の連動式壁掛形非常用放送設備です。コンピュータの採用により、蓄電池、リモコン回線、コンピュータ回路およびスピーカ回線の点検を自動的におこなうセルフチェック機能付です。また、放送する場所を指定できる書き込み機能(ブロック指定放送)が内蔵され、後押し優先方式を採用しています。

■定格

			WK-730A	WK-740A	WK-750A
電源		AC 100V　50/60Hz，DC＋24V			
消費電力	60W	㊦	76W	——	——
		60W定格出力	166W	——	——
	120W	㊦	129W	131W	133W
		120W定格出力	309W	311W	313W
	240W	㊦	229W	231W	233W
		240W定格出力	596W	598W	600W
消費電流	60W	DC＋24V	3.61A	——	——
	120W	DC＋24V	6.68A	6.79A	6.89A
	240W	DC＋24V	12.87A	12.98A	13.08A

ミキサー部	周波数特性	50～15,000Hz±2dB
	ひずみ率	1%以下
	音質調整	低：100Hz±10dB，高：10,000Hz±10dB (1,000Hz基準)
	マイク1，2	入力レベル　－64dB 入力インピーダンス　600Ωに適合 S/N　50dB以上 回路数　2回路
	ライン2／レコード	入力レベル　－22dB(ライン2) －56dB(レコード) 入力インピーダンス　50kΩ不平衡(ライン2) 50kΩ不平衡 RIAA (レコード) S/N　65dB以上(ライン2) 55dB以上(レコード) 回路数　1回路(基板内で切換)
	ライン1	入力レベル　－22dB 入力インピーダンス　10kΩ不平衡 S/N　65dB以上 回路数　1回路
	リモコン	入力レベル　0dB 入力インピーダンス　10kΩ不平衡 S/N　55dB以上 回路数　1回路
	チャイム	入力レベル　－30dB 入力インピーダンス　10kΩ不平衡 S/N　65dB以上 回路数　1回路
	ラジオチューナ (ラジオチューナユニット組込時)	入力レベル　－22dB 入力インピーダンス　20kΩ不平衡 S/N　55dB以上 回路数　1回路
	録音出力	出力レベル　0dB 負荷インピーダンス　ハイ・インピーダンス 回路数　1回路
	自動アナウンス (別売自動アナウンスユニット組込時)	入力レベル　0dB 入力インピーダンス　10kΩ不平衡 S/N　55dB以上 回路数　1回路
非常操作部	非常用マイク入力	－55dB 600Ωに適合 不平衡 AVC付 (一般アナウンスと兼用)

非常操作部	サイレン周波数	400～1,000Hz　約5秒の繰返し (非常用放送設備委員会統一音)
	非常リモコン	入力レベル　－22dB 入力インピーダンス　600Ω平衡 回路数　1回路
	出力レベル計	5ポイント発光ダイオード表示 (－30，－20，－10，－5，0dB)
	モニタスピーカ	出力0.3W 8Ω　アッテネータ付(1，2，3) ハウリング防止回路付
	主回路電源電圧計	常用電源電圧(AC100V)，非常電源電圧(DC＋24V)プッシュノンロック切換式 充電電圧，蓄電池電圧 プッシュノンロック切換式
	制御回路	放送階選択　10局＋一斉：〔WK-730A〕 15局＋一斉：〔WK-740A〕 20局＋一斉：〔WK-750A〕 ブロック選択　5局

負荷インピーダンス	60W	100V　ライン：170Ω 70V　ライン：85Ω	WK-730Aのみ
	120W	100V　ライン：85Ω 70V　ライン：42Ω	
	240W	100V　ライン：42Ω 70V　ライン：21Ω	

			ワット数	品番	容量	
非常電源部	使用蓄電池	ニカド	60W	NCB-165	1,650mA/5HR，41mA	WK-730Aのみ
			120W	NCB-350	3,500mA/5HR，88mA	
			240W	NCB-600	6,000mA/5HR，150mA	
	充電方式			ニカド蓄電池：トリクル充電方式		

外部制御端子	チャイム制御入力端子(メイク) リモコンマイク：放送制御入力(メイク) 入出力制御　コールサイン入力(メイク) DC＋24V出力(電源) 非常起動入力(メイク) 非常外部制御出力(DC24Vブレイク50mA) EB接点出力(メイク)
寸法	460(幅)×577(高さ)×148(奥行)mm

質量(重量)	WK-730A	WK-740A	WK-750A	
本体のみ	約12.7kg	約13.0kg	約13.3kg	
60W	約19.1kg	——	——	各電力増幅ユニット組込時
120W	約22.2kg	約22.5kg	約22.8kg	
240W	約24.3kg	約24.6kg	約24.9kg	

ラジオチューナ質量	約500g(別売ユニット)
仕上げ	本体ケース：マンセル5Y7.5/1 近似色半艶塗装 前面パネル：マンセル5Y7.5/1 近似色半艶塗装 一部7.5YR3/2 近似色半艶塗装

■付属品

マイクロホン(WU-Z15A)……1
大形複式プラグ……2
分電盤注意ラベル……1
ヒューズ抵抗……1
端子盤ラベル(本体にはり付け済み)……1
操作説明書……1
取付用型紙……1
チューナ用ケーブル……1

■外観寸法図

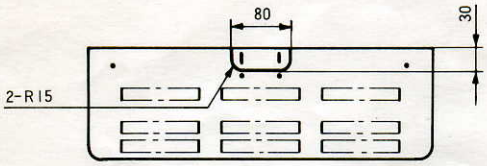

●WK-730A

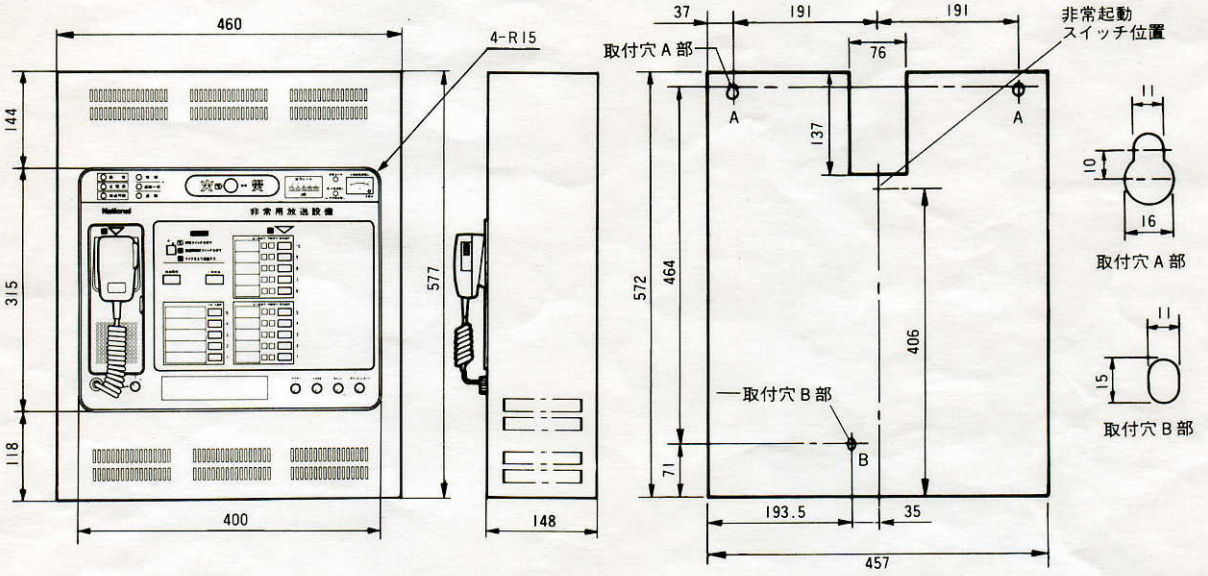

●WK-740A

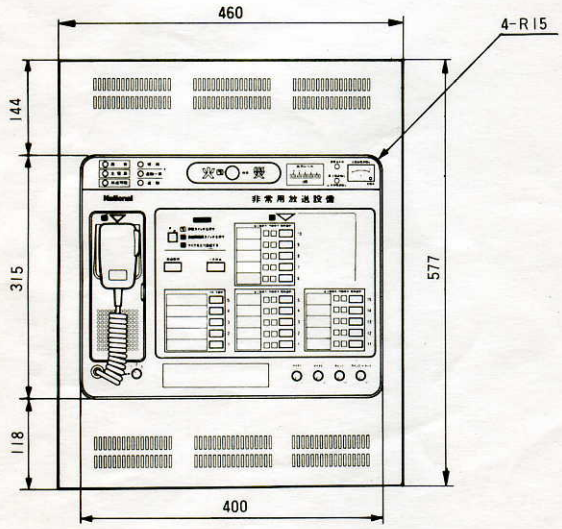

●WK-750A

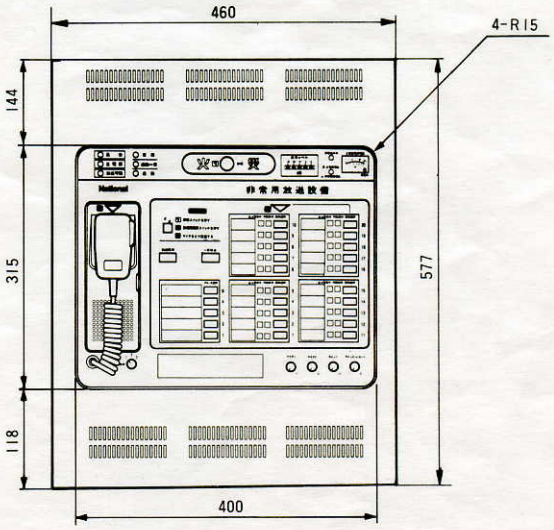

単位	mm
縮尺	1/10

■ブロックダイヤグラム

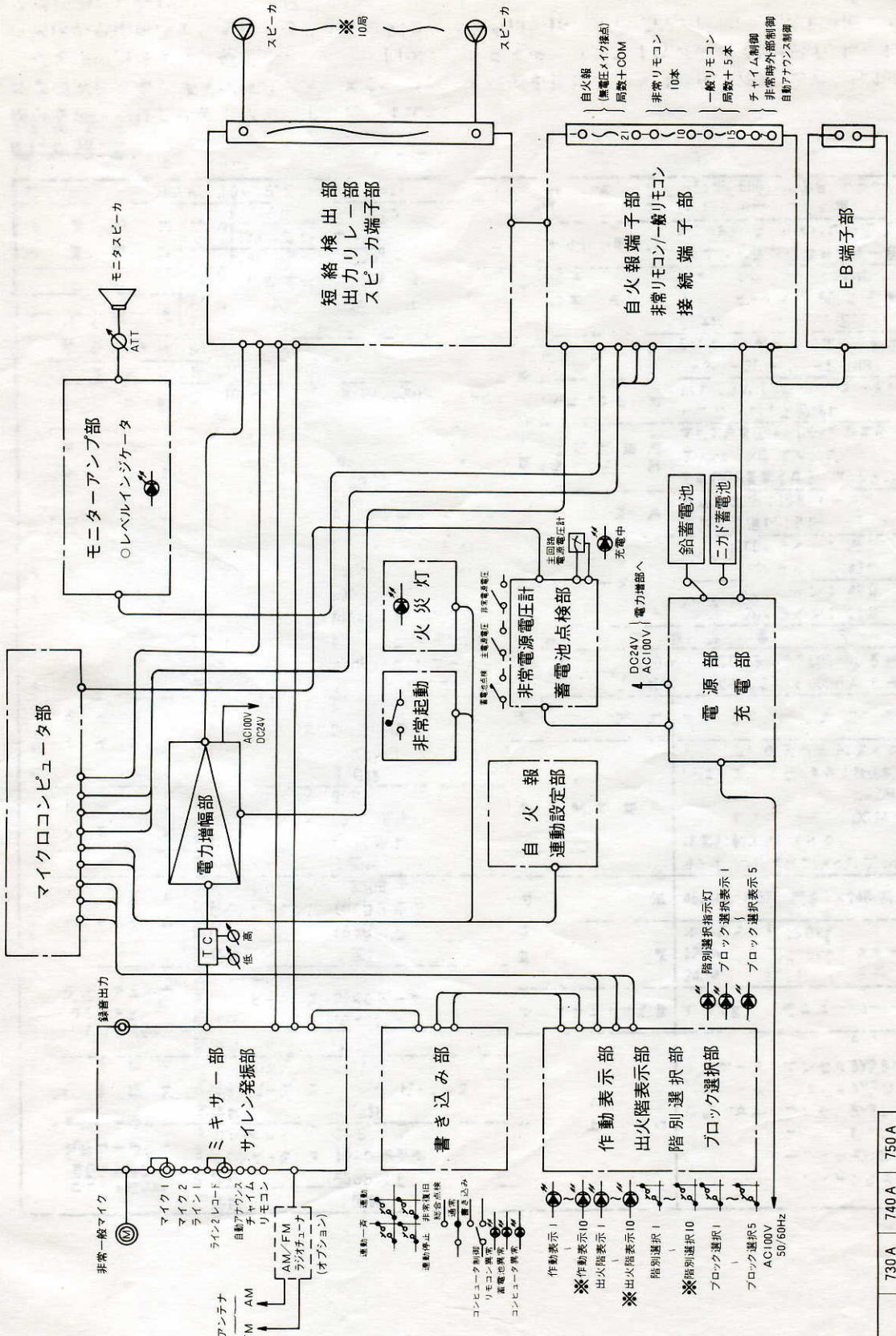

※

	730A	740A	750A
表動表示	10	15	20
出火階表示	10	15	20
階別表示	10	15	20
スピーカ	10	15	20