接話型ダイナミックマイクロホン　WM-254

■概要

- プレストークスイッチ付きの接話型ダイナミックマイクロホンです。呼び出し案内用として明瞭度の良い拡声が行えます。
- L型単頭プラグ付きです。また壁取付用フックを付属しています。

■定格

形　　式：ダイナミック形
感　　度：−62dB±5dB(0dB＝1V/Pa、1kHz)
（1cm時）
周波数特性：100Hz〜10kHz
出力インピーダンス：400Ω±30%(1kHz、不平衡)
出力コード：φ5.5mm単芯カールコード3m(黒色)
出力プラグ：大形単頭プラグ(L型)
周囲温度：−10℃〜+50℃
寸　　法：40(幅)×160(長さ)×24(厚さ)mm
質量（重量)：約180g(含ケーブル)
仕上げ：黒(N3)ABS樹脂製

■付属品

フック……1
木ねじ……2
取扱説明書……1

■周波数特性

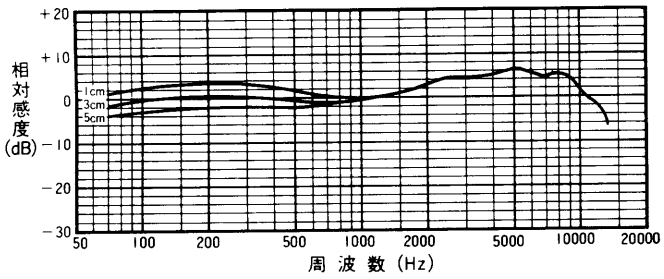

■外観寸法図

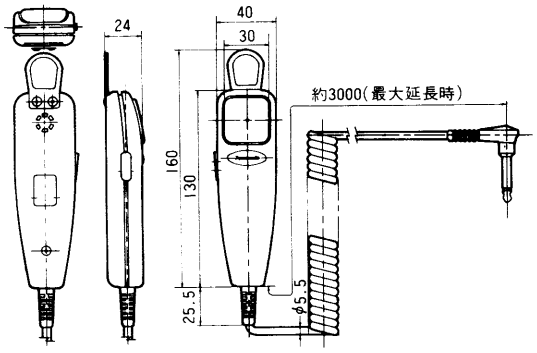

単位	mm
縮尺	1/5