フレキシブル形単一指向性ダイナミックマイクロホン　WM-349B

■機器概要

トークスイッチ付のフレキシブルシャフト形単一指向性ダイナミックマイクロホンです。

■機器定格

形式	ダイナミック形	出力コード	φ4, 単芯シールド線 ダークグレー色 2m
感度	−79dB±3dB (0dB=1V/μbar, 1kHz にて)	出力コネクター	大形単頭プラグ
		周囲温度	−10℃〜+50℃
周波数特性	100〜10,000Hz	スタンド取付ねじ	PF½ または W⅜
指向特性	単一指向性	寸法	φ34(最大径)×328(長さ)mm (マイクロホンのみ)
出力インピーダンス	400Ω±30% (1kHz, 不平衡形)	重量	約190g(本体), 約550g(スタンド)
誘導雑音	10dB SPL/m Gauss 以下	仕上	ニッケル梨地色塗装並に光沢クロームメッキ
風雑音	58dB SPL/2m/sec 以下		

※このマイクロホンは、微鉄粉吸着防止装置付です。

■付属品

スタンド……1　　変換ねじ(PF½→W⅜)……1

■ブロックダイヤグラム

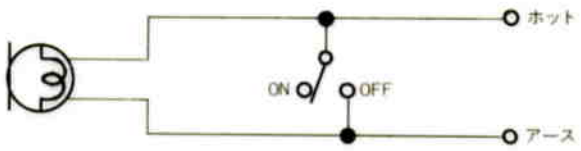

■周波数特性

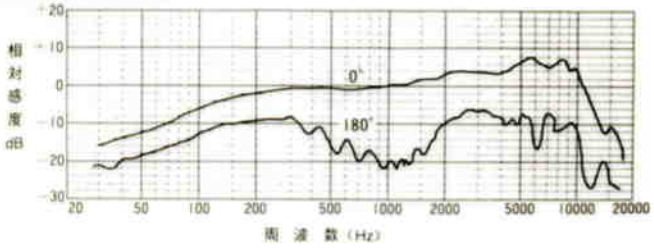

■指向特性

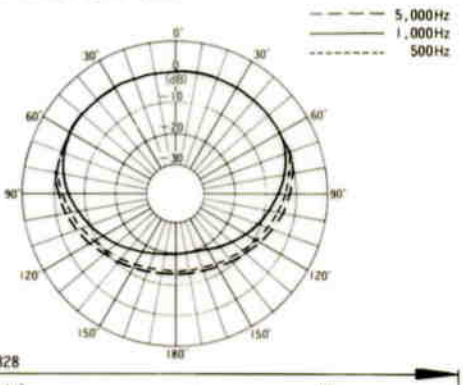

■外観寸法図

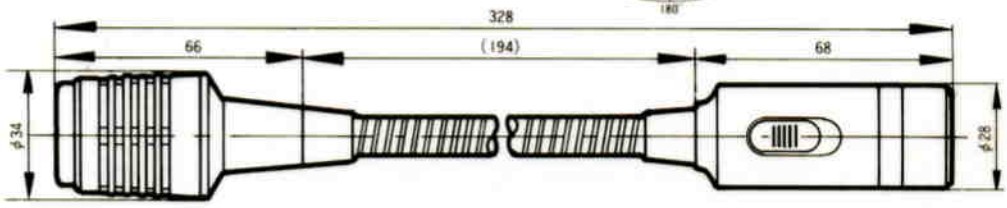

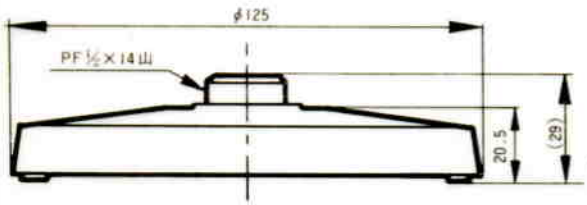

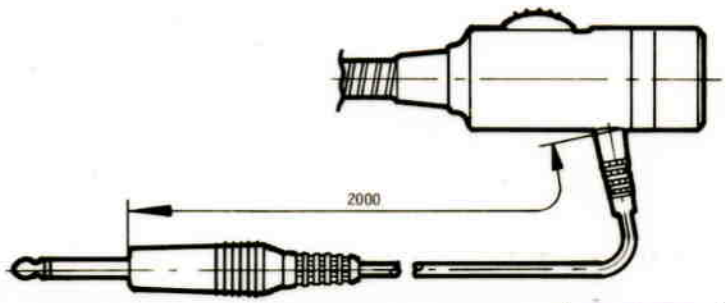

単位	mm
縮尺	1/2