AM／FMラジオチューナユニット　WU-T21

■機器概要

壁掛形非常用放送設備等に組込むAM／FM 2バンドのラジオチューナユニットです。

■機器定格

電源		DC＋24 V
音声出力レベル		−12dBV(1KΩ以上)
消費電流		AM受信時：約68mA FM受信時：約44mA
FM部	受信周波数	76～90MHz
	中間周波数	10.7MHz
	アンテナ入力インピーダンス	75Ω平衡　M形接栓
	実用感度	15dB／μV以下(S／N＝30dBにて)
	局発回路	ヘテロダイン方式(下側)

AM部	受信周波数	535～1.605kHz
	中間周波数	452kHz
	アンテナ入力インピーダンス	ローインピーダンス　不平衡　M形接栓
	実用感度	34dB／μV以下(S／N＝20dBにて)
	局発回路	ヘテロダイン方式
寸法		202(幅)×40(高さ)×107(奥行)mm (幅はM形接栓含まず、奥行はつまみ含まず)
重量		約720 g
仕上げ		処理鋼板

■付属品

M形接栓……2
5C2V用アダプタ……2
3C2V用アダプタ……2

■外観寸法図

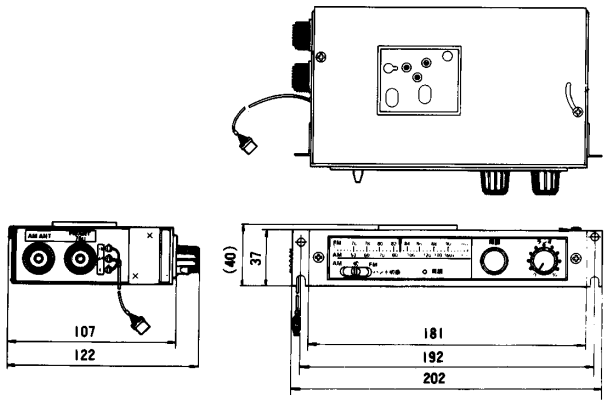

単位	mm
縮尺	1／5
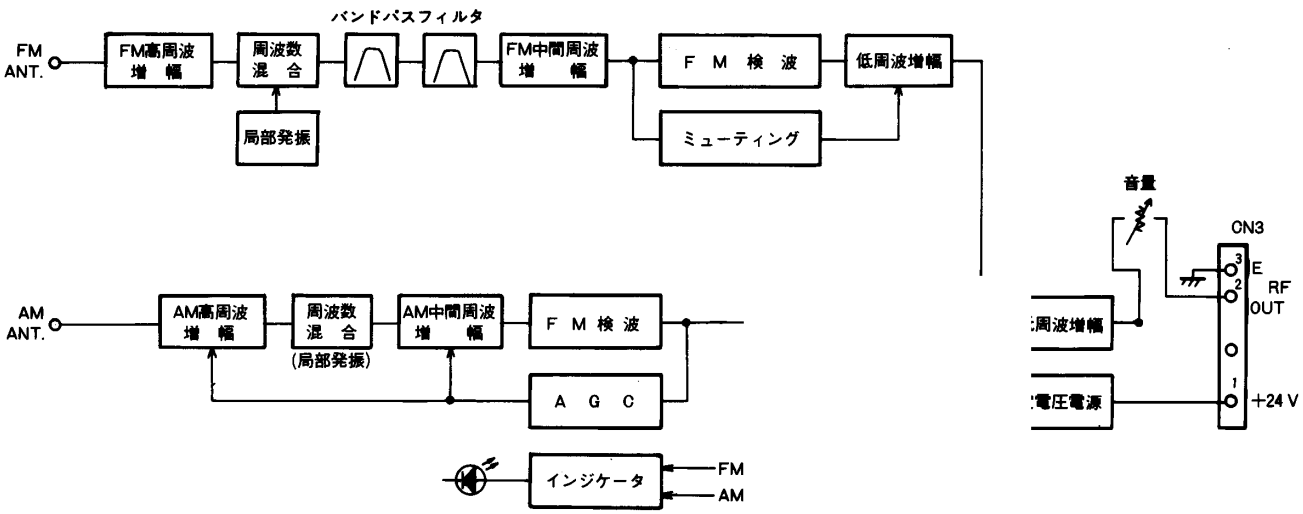
■ブロックダイヤグラム