V.P多重形カラーテルック専用

屋内用カメラハウジング　WV-40

■概要

V.P多重形カラーテルック専用の屋内用カメラハウジングです。
交換レンズは、専用自動絞りレンズで焦点距離6 mmから12 mmまで使用できます。

ご注意

- **カメラ回転台には、カメラハウジングは取り付けられません。**
- **直接雨滴および日光の当たる場所では使用できません。**

■機器構成

ハウジング本体 …… 1
取付金具 …… 1

■定格

使用場所	屋内
適用機種	Panasonic 業務用AVシステム総合カタログをお読み願います。
取付角度調整範囲	水平：180° 垂直(上方向)：60°(水平方向に90°回転時) ：5°(水平方向無回転時) (下方向)：60°

使用温度範囲	使用するカメラ/レンズの使用温度範囲内
寸法	151(幅)×231(高さ)×338(奥行き)mm
質量	約1.2 kg
仕上げ	上・下カバー ：ライトグレー色樹脂製
	底板・取付金具 ：ライトグレー色焼付塗装

■付属品

カメラ取付用ボルト(U1/4) …… 1
スプリングワッシャ(カメラ取付用) …… 1
ハウジング本体取付用ねじ(M4×6) …… 4
LED目かくしラベル …… 1
スプリングワッシャ(ハウジング本体取付用) …… 4
工事説明書 …… 1

■外観寸法図

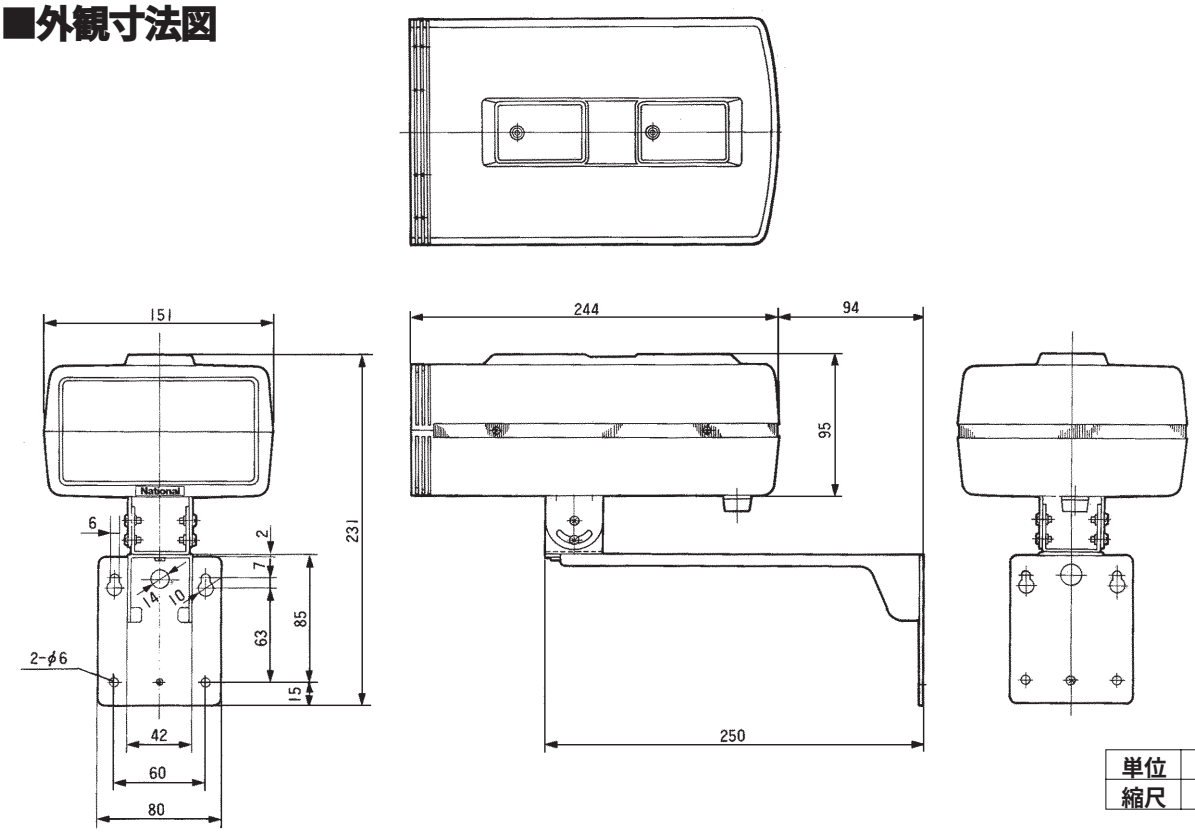

単位	mm
縮尺	1/5