V.P多重形カラーテルック専用

屋外防滴用カメラハウジング　WV-42

■概要

V.P多重形カラーテルック専用の屋外防滴用カメラハウジングです。
交換レンズは、専用自動絞りレンズで焦点距離6 mmから12 mmまで使用できます。

■機器構成

ハウジング本体 …… 1
取付金具…… 1

■定格

使用場所	屋外
適用機種	Panasonic 業務用AVシステム総合カタログをお読み願います。
取付角度調整範囲	水平：180° 垂直(上方向) : 60°(水平方向に90°回転時) : 5°(水平方向無回転時) (下方向) : 60°
使用温度範囲	使用するカメラ/レンズの使用温度範囲内

寸法	170(幅)×232(高さ)×365(奥行き)mm
質量	約1.9 kg
仕上げ	サンシールド ：オフホワイト色焼付塗装 ：マンセル5Y8.5/1近似色
	上・下カバー ：ライトグレー色樹脂製
	底板・取付金具 ：ライトグレー色焼付塗装

■付属品

カメラ取付用ボルト(U1/4) …… 1
スプリングワッシャ(カメラ取付用) …… 1
ハウジング本体取付用ねじ(M4×6) …… 4
LED目かくしラベル…… 1
スプリングワッシャ(ハウジング本体取付用) …… 4
工事説明書 …… 1

■外観寸法図

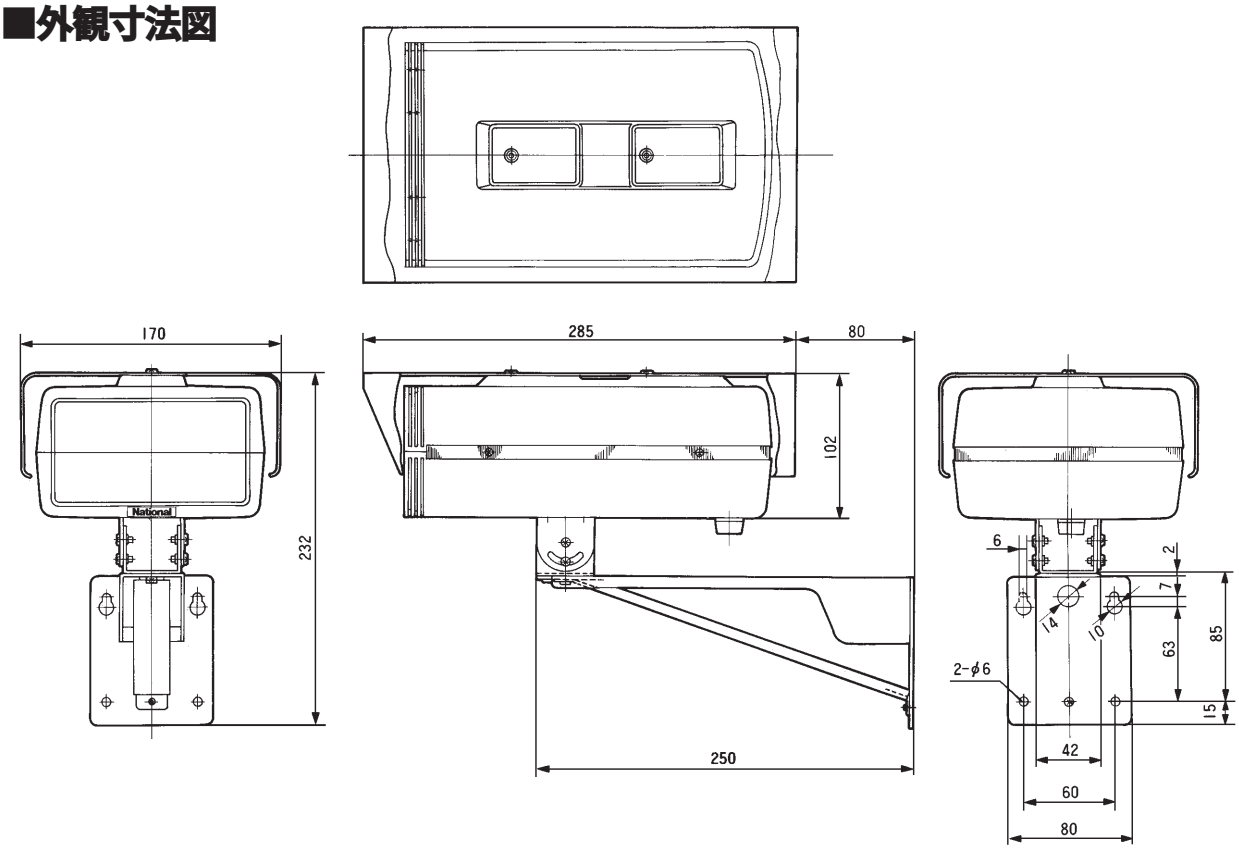

単位	mm
縮尺	1/5