ビデオ受像機　WV-5200B

■ 機器概要

5形白黒ビデオ受像機です。直流再生および内部・外部の同期切換えができます。

■ 機器定格

電源	AC100V 50/60Hz	解像度	水平：600本以上（中心部にて） 垂直：350本以上
消費電力	約 16W	水平走査周波数	15.75kHz
ブラウン管	55°偏向 5形 140BEB4	垂直走査周波数	50/60Hz
映像入力	インピーダンス：75Ωまたはハイインピーダンス（スイッチ切換式） 信号レベル：1.0Vp-p/75Ω BNC接栓 （コンポジットまたはノンコンポジット信号）	映像帯域幅	10MHz±3dB
		周囲温度	−10℃〜+50℃
同期信号入力	インピーダンス：75Ωまたはハイインピーダンス（スイッチ切換式） 信号レベル：4.0Vp-p/75Ω BNC接栓 負極性	寸法	147(幅)×180(高さ)×250(奥行)mm （ゴム足10mmを含む）
		重量	約 3kg
		仕上	前面エスカッション：灰色樹脂製 カバー：マンセル5Y7.5/1 レザートーン

■付属品

BNCプラグ……1
取扱説明書……1
保証書……1

■ ブロックダイヤグラム

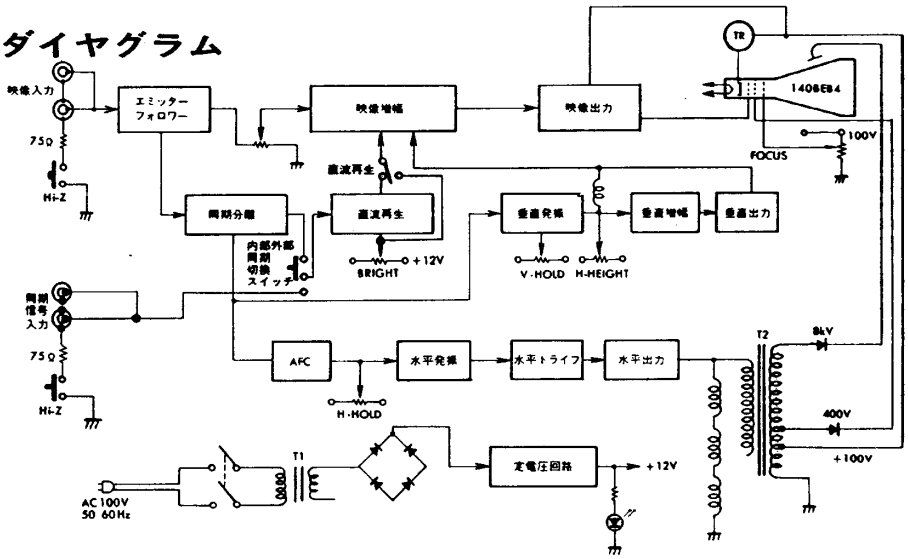
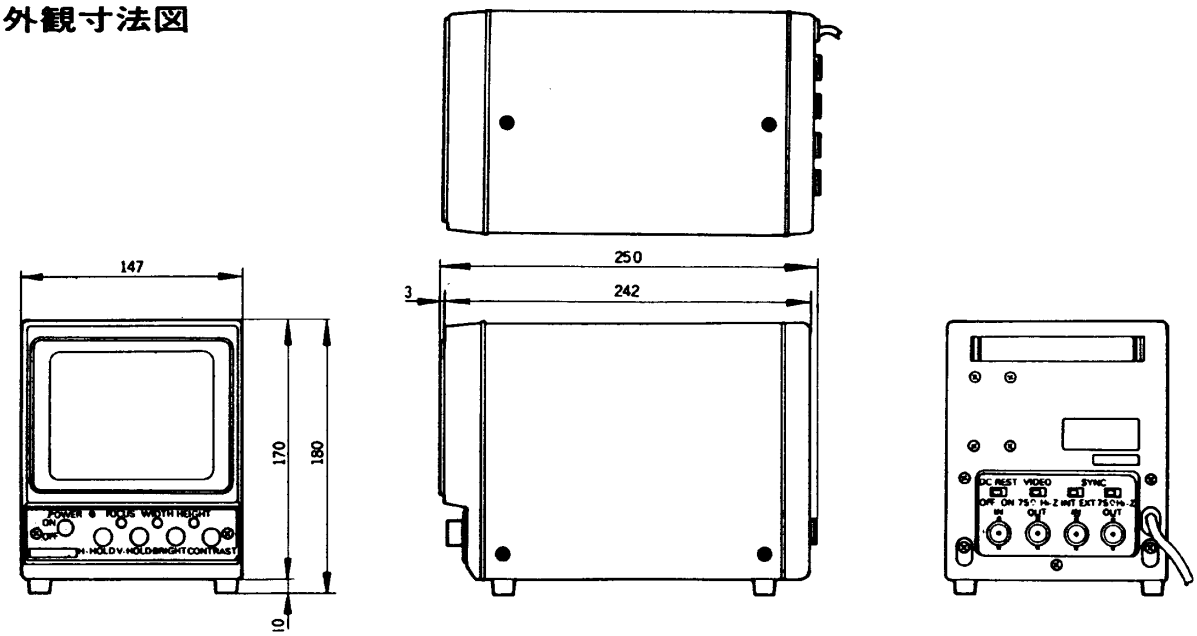
■ 外観寸法図