カメラ取付台（天井・壁面用）　WV-7011

■概要

本機は、テレビカメラやカメラハウジングを屋内の軽量天井下地（Cチャン）や壁面に設置するための取付台です。
また、別売の増設パイプ（WV-Q60）を使用すると延長することができます（天井吊り下げ時のみ）。

■仕様

使用場所	屋内　天井および壁面
適用機種	テレビカメラ：全機種、カメラハウジング：WV-7120D
可変角度	水平：全周、垂直：±30 °
積載重量	4 kg以下
パイプ延長距離	増設パイプ（別売）使用時 最大1.2 m（天井吊り下げ時のみ）
寸法	幅 150 mm　高さ 391 mm
質量	約400 g
仕上げ	取付台：アルミダイカスト　シルバー塗装 パイプ：アルミ　アルマイト処理

■付属品

取扱説明書 1

■外観寸法図

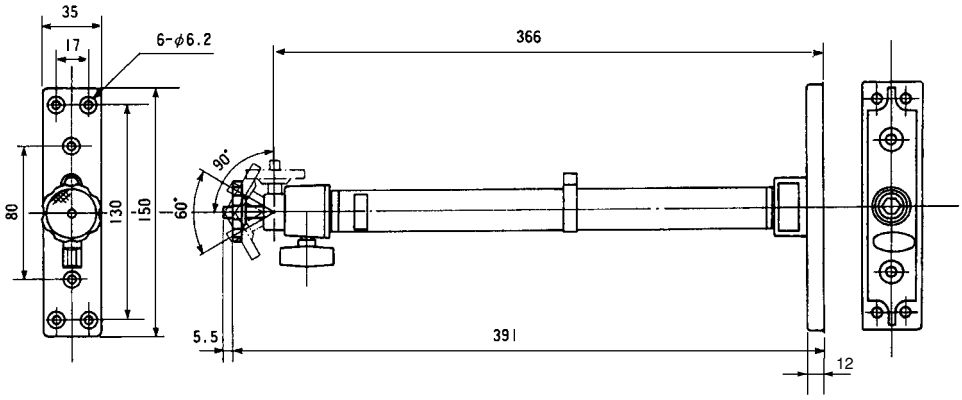

単位	mm
縮尺	1/5