カメラハウジング取付台（屋外用）　WV-7060

■ 機器概要

防雨形カメラハウジング用の取付台です。

■ 機器定格

使用場所	屋外	寸法	153.2(幅)×150(高さ)×180(奥行) mm
適用機種	防雨形カメラハウジング： WV-7150B, WV-7160B	重量	約3kg
積載重量	20kg 以下	仕上	SPCC メラミン焼付塗装 マンセル 5Y5/1 近似色
可変角度	水平：45°, 垂直：上下ともに 45°		

■ 付属品

カメラハウジング取付用六角ボルト（M8×20）……6
平ワッシャー（M8用）……6
スプリングワッシャー（M8用）……6
取扱説明書……1

■ 外観寸法図

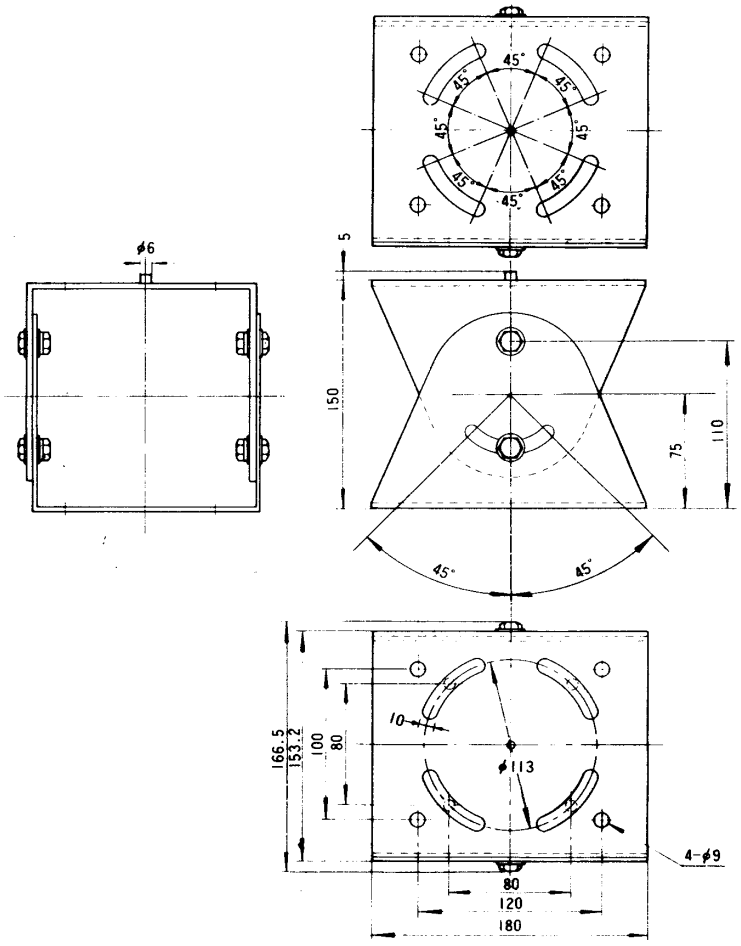

単位	mm
縮尺	1/5