屋外防雨形ハウジング(V・P多重形テルック専用)　WV-95

■機器概要

V・P多重形テルック専用の屋外防雨形ハウジングです。交換レンズはビジコン形カメラ(WV-71)が焦点距離4.5mmから50mm、ニュービコン形カメラ(WV-73)が8.5mmから50mmのレンズまで使用可能です。

■機器構成

ハウジング本体(WV-96)……1　　取付台(WV-831)……1

■機器定格

使用温度範囲		−10℃〜+40℃	仕上	ケース：グレー メラミン焼付塗装 カバー：グレー メラミン焼付塗装 サンシールド：ミルキーホワイト メラミン焼付塗装 取付台：銀色メタリック塗装
適合レンズ		WV-71, 73の交換レンズ		
ハウジング本体	寸法	148(幅)×93.5(高さ)×311(奥行)mm		
	重量	約1.9kg		
カメラ取付台	寸法	110(幅)×221(高さ)×320(長さ)mm		
	重量	約1kg		

■付属品

カメラ取付用ボルト……1　　取扱説明書……1

■外観寸法図

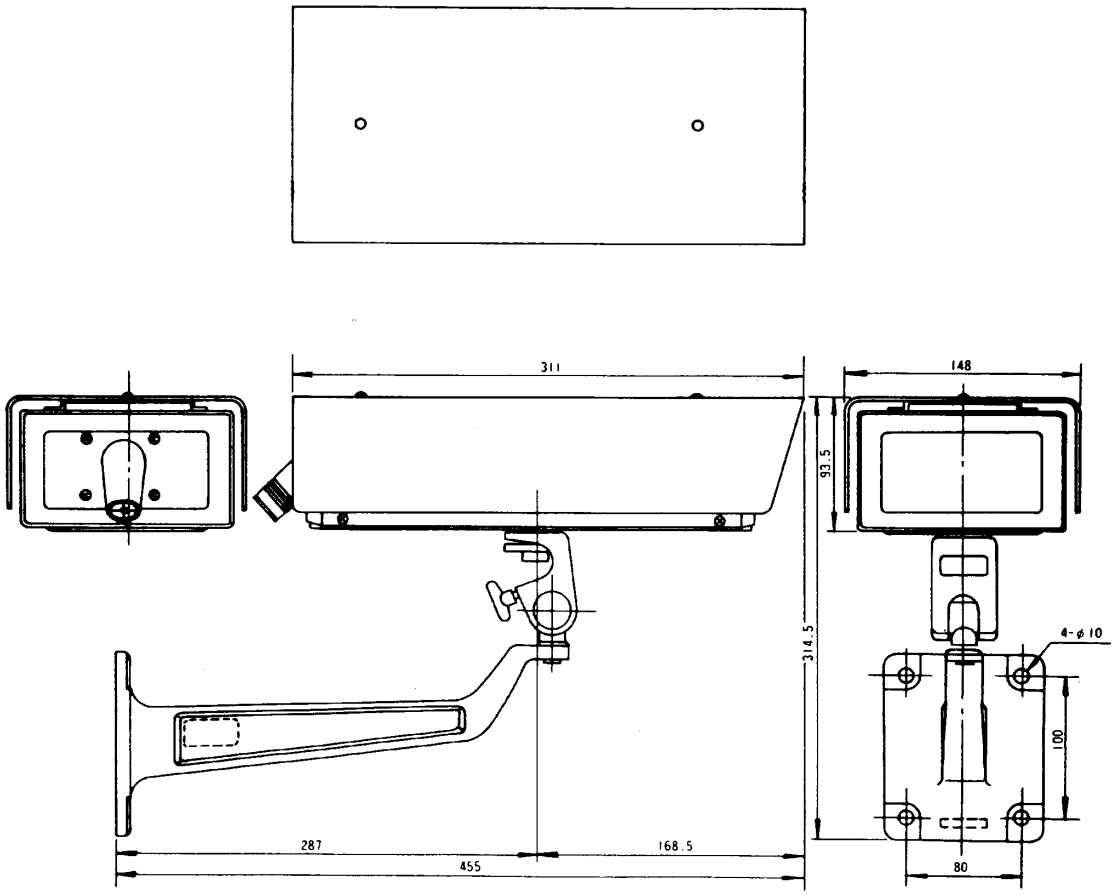

単位	mm
縮尺	1/5