自動絞り形固定焦点レンズ(標準)　WV-LA16B

■機器概要

焦点距離 16mm の ND フィルター内蔵形自動絞り固定焦点レンズです。

■機器定格

適用機種		17mm(⅔インチ)ニュービコンテレビカメラ, 固体撮像テレビカメラ	入力インピーダンス	ハイ・インピーダンス (40kΩ以上)
焦点距離		f=16mm	絞り精度	±20% (映像信号レベル, +20℃にて)
最大口径比		F=1:1.4	絞り全域作動所要時間	約1.0秒以内 (映像出力信号 V0.7Vp-p にて)
イメージサイズ		6.6×8.8mm mm	感度調整	V0.5～1.0Vp-p 連続可変
写角	水平	30°40′	焦点距離	直進ヘリコイド, 回転角58° 回転トルク 100～400gcm
	垂直	23°09′		
至近距離		0.5m	マウント	Cマウント オリエント式
フランジバック		17.526mm	フィルター取付寸法	φ43, P=0.75
自動絞り範囲		1:66,000	周囲温度	−20℃～+50℃
相当絞り		1.4～360	寸法	φ46.5(最大径)×46.7(長さ:マウント面から)/4.5(マウント内側) mm
入力電圧		DC8～16V (テレビカメラより供給)		
最大消費電流		35mA	重量	約 130g
入力信号		コンポジット信号またはノンコンポジット信号 V 0.7Vp-p(ノンコンポジット信号)入力にて設定済み	仕上	シルバーメタリック焼付塗装

■付属品

前キャップ (本体取付済) …… 1
後キャップ (本体取付済) …… 1
取付説明書 …… 1

■ブロックダイヤグラム

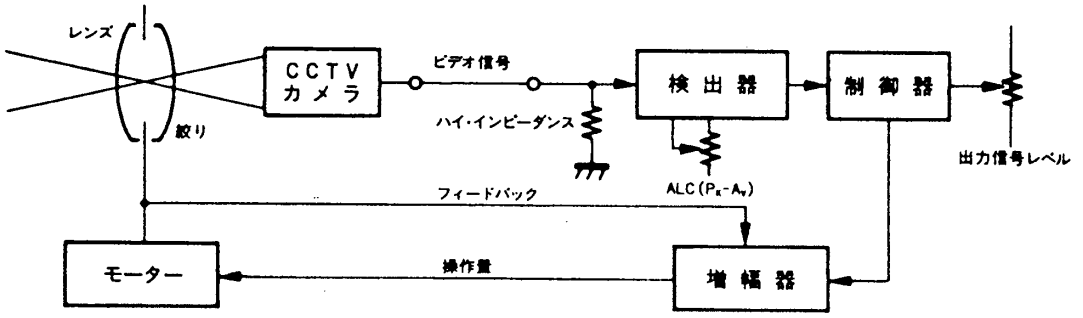

■外観寸法図

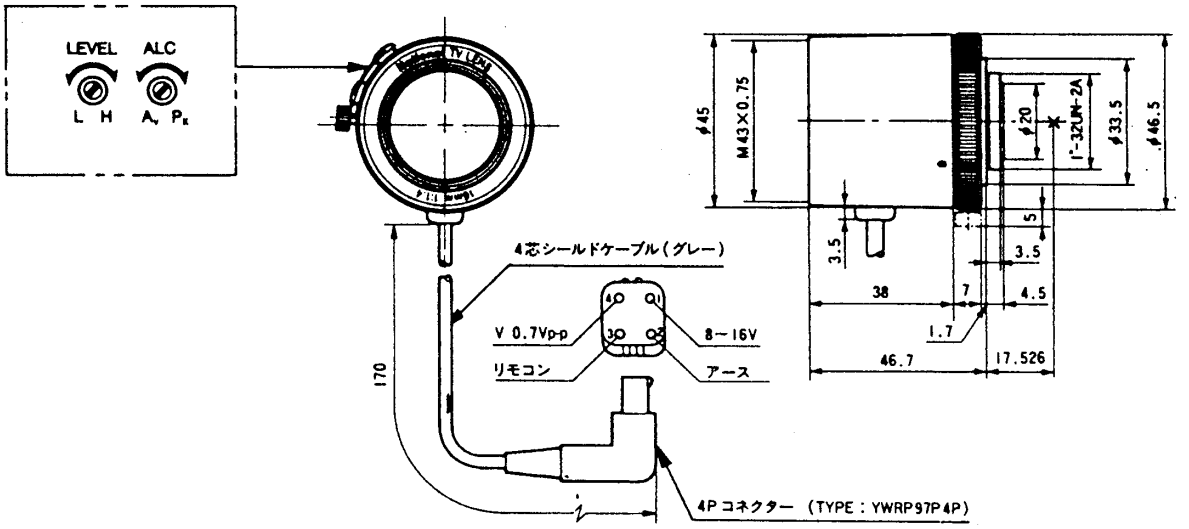

※上図のピン配列はハンダ付側を示します。

単位	mm
縮尺	1/2