バリフォーカルレンズ　WV-LZ62/8

■概要

●本レンズは、1/3型CCDカメラ専用の８倍バリフォーカルレンズです。

■定格

焦点距離	5〜40 mm
最大口径比	1 : 1.6〜1:1.9
イメージサイズ	φ6 mm(4.8(H) × 3.6(V) mm)
写　角	水平： 6.6°　〜 52.0°
	垂直： 5.0°　〜 39.6°
絞　り	自動
マウント	CSマウント(1 - 32UN)
フォーカス範囲	∞ 〜 1.2 m
寸　法	61(幅)×52(高さ)× 61(長さ: マウントまで)×4(マウント内側) mm
質　量	約110 g
仕上げ	AVアイボリー梨地(マンセル7.9Y6.8/0.8近似色)

■付属品

取扱説明書 1

■配線

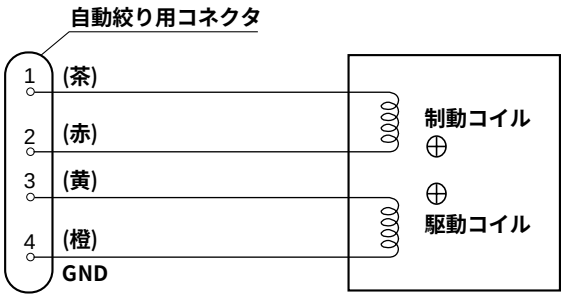

■外観寸法図

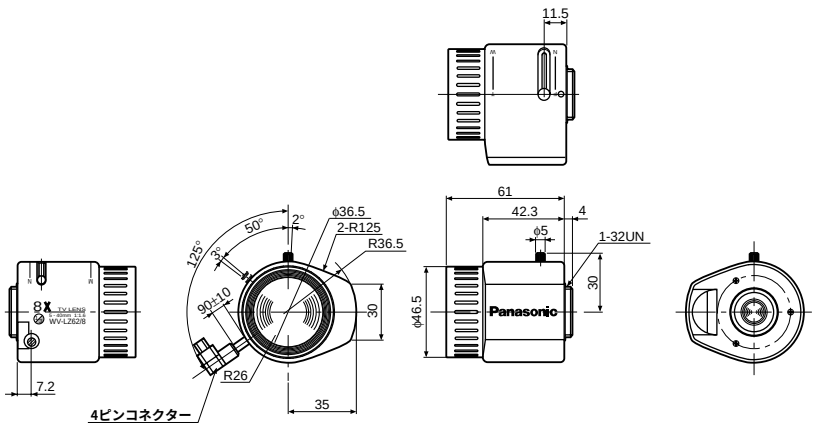

単位	mm
縮尺	1/4