埋込型カメラ取付金具　WV-Q136

■概要

本金具はカラーテレビカメラWV-CF45、WV-CF46専用の埋込型カメラ取付金具です。石こうボードなどのねじ強度が弱い場所に使用でき、カメラ本体の露出部を小さく見せるために、埋込型になっています。

■仕様

使用温度範囲	－10 ℃ ～＋50 ℃
寸法	ϕ 186 mm　埋込深さ 60 mm
質量	約 270 g
仕上げ	金属部：表面処理鋼板 樹脂部：ABS樹脂（シルバーメタリック色塗装）

■付属品

取付ねじ（M4×8）.....4
天井加工用型紙.....1
取扱説明書.....1

■外観寸法図

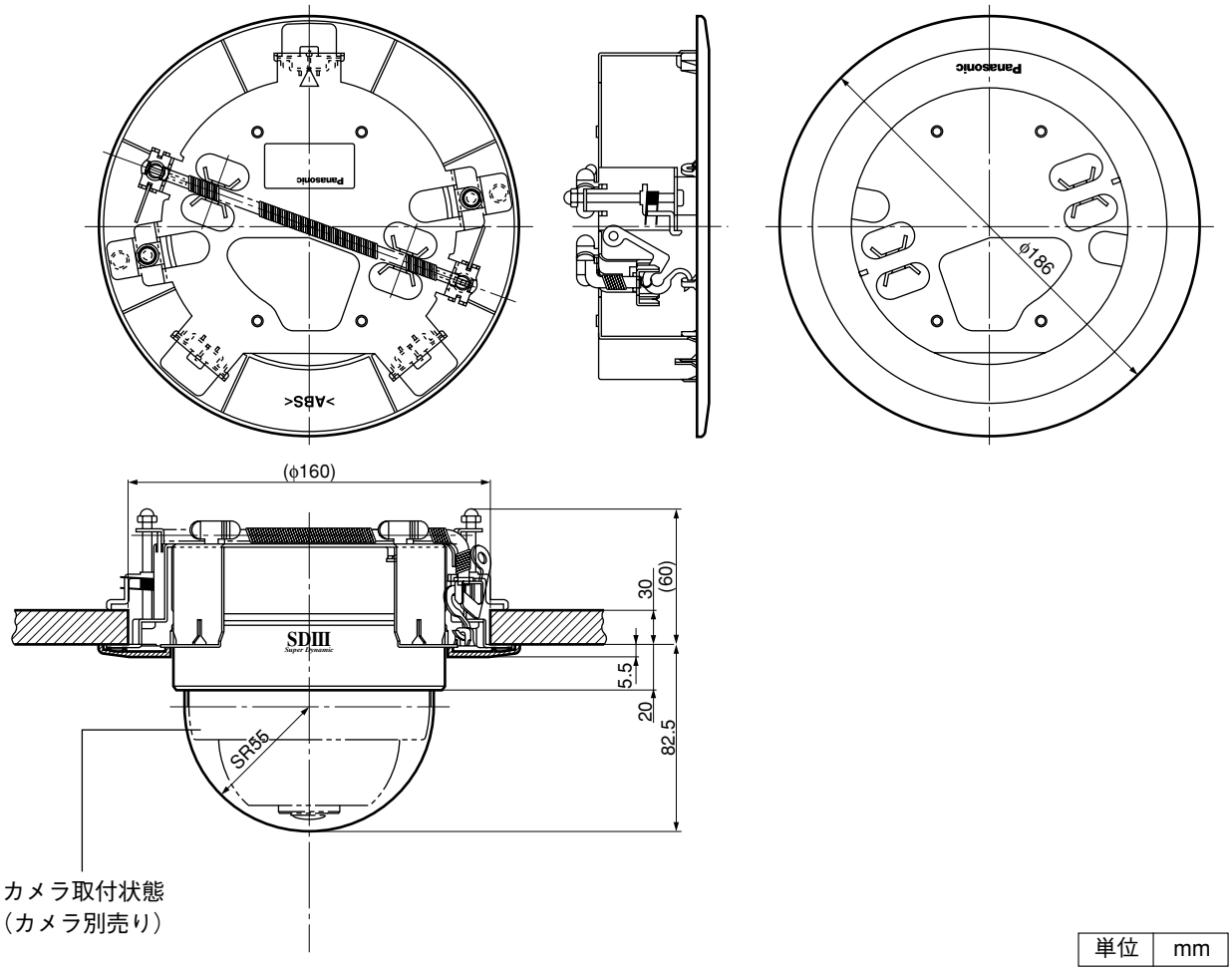

単位	mm