三脚取付台　　WV-QT70

■概要

カラーテレビカメラWV-F70シリーズ専用の三脚取付台です。

■定格

寸　　法：90(幅)×20(高さ)×298.5(奥行)mm
重　　量：約 820g
仕　上　げ：黒色アルマイト
　　マンセルN1近似色

■外観寸法図

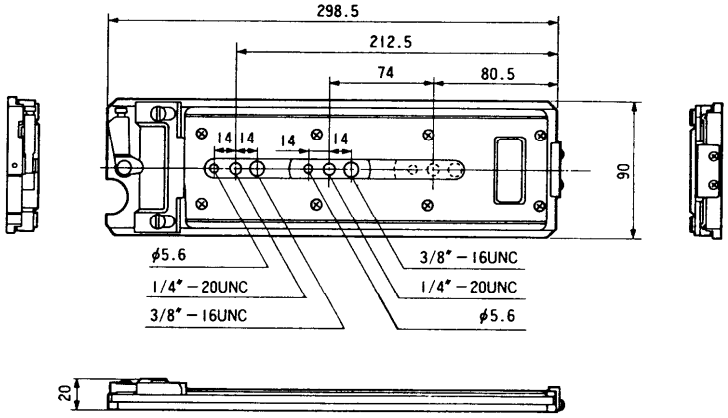

単位	mm
縮尺	1/5