RAMSA

ディジタルディレイ　WZ-9375

■概要

本機は、音声信号の遅延を目的とし、メインスピーカ系統で使用できる高音質を実現しました。
本機を使用することにより、スピーカ間の時間差を補正し、自然な音像定位を得たり、マルチスピーカシステムにおける各スピーカ間の位相補正、マルチマイク録音におけるオンマイクとオフマイク間の時間補正、画像処理においてフレーム遅れに対する音声の時間補正などが可能になります。

■特長

- 100kHzのHigh-Rateサンプリング方式を採用し、群遅延特性20μsec以内を実現しました。(1kHz基準)
  High-Rate(100kHz)サンプリング方式を採用し、低次アナログフィルターとの組み合わせにより、可聴帯域内での群遅延20μsec以内(1kHz基準)に低減しました。位相歪が生じにくく、メインスピーカ系統で使える高音質を実現しました。
- 2ch-IN・4ch-OUT、1ch-IN・4ch-OUTのモード切り換えが可能です。
  電子バランス型入出力2-IN・4-OUTと1-IN・4-OUTの2つのモードが自由に選べ、ディレイタイムの設定がそれぞれ単独で行なえます。2ch入力時は最大327msec、1ch入力時は最大654msecまでのディレイタイムの設定が可能です。
- キメ細かいディレイタイムの設定が可能です。
  ディレイタイムの設定範囲に応じた変化ステップ自動設定機能(10μsec、0.1msec、1msec)と、ディレイタイム変更時のノイズレス処理により、音を出しながら、キメ細かいディレイタイムの設定が可能です。
- ディレイタイムを16パターンまでメモリ可能です。パターンコントロール端子により、メモリパターン(10+BYPASS)の接点制御が行なえます。
- EL照明付のLCDにより、ディレイタイムに相当する距離表示など、必要な情報が一目瞭然です。
- 出力部に位相反転機能付です。(メモリ可能)

■定格

電　　源：AC100V　50/60Hz
消 費 電 力：㊦34W
周 波 数 特 性
　BYPASS：20Hz～20kHz±0.5dB
　ディレイ：20Hz～20kHz$^{+0.5}_{-2}$dB
　　(100kHzサンプリング時)
　　20Hz～20kHz$^{+0.5}_{-3}$dB
　　(50kHzサンプリング時)
入 力 レ ベ ル：＋4dB (＋20dB MAX)
入力インピーダンス：10kΩ　電子バランス
出 力 レ ベ ル：＋4dB (＋20dB MAX)
適合負荷インピーダンス：600Ω以上　電子バランス
ダイナミックレンジ：90dB以上 (IHF A WTD)
ひ ず み 率 (THD)
　BYPASS：0.03%以下(20Hz～20kHz ＋4dB出力)
　ディレイ：0.03%以下(20Hz～20kHz ＋18dB出力
　　100kHzサンプリング時)
　　0.1 %以下(1kHz ＋18dB出力
　　50kHzサンプリング時)
使用コネクタ
　入　　力：キャノンコネクタ (XLR-3-31相当)
　出　　力：キャノンコネクタ (XLR-3-32相当)
　パターンコントロール：D-Sub コネクタ

ディレイタイム：
　100kHzサンプリング
　　(ステップ 10μsec/0.1msec/1msec自動切換)
　　0.00～327msec (2入力4出力時)
　　0.00～654msec
　　(1入力4出力時 出力B1、B2にて)
　50kHzサンプリング
　　(ステップ 20μsec/0.1msec/1msec自動切換)
　　0.00～654msec (2入力4出力時)
　　0.00～1308msec
　　(1入力4出力時 出力B1、B2にて)
寸　　法：480(幅)×88(高さ)×350(奥行)mm
　(高さはゴム足を含みません。奥行は前面パネルから背面パネルまでの寸法です。)
重　　量：約 8.8kg
仕 上 げ
　パ ネ ル：黒アルマイトヘアライン
　　マンセルN1近似色
　筐　　体：黒色半艶塗装
　　マンセルN1近似色

■付属品

ラックマウント用ねじ(M5×12)……4
取扱説明書……1
保証書……1

■外観寸法図

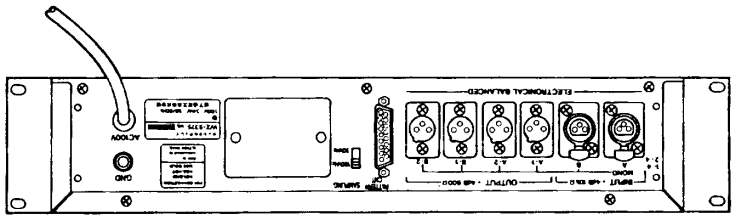

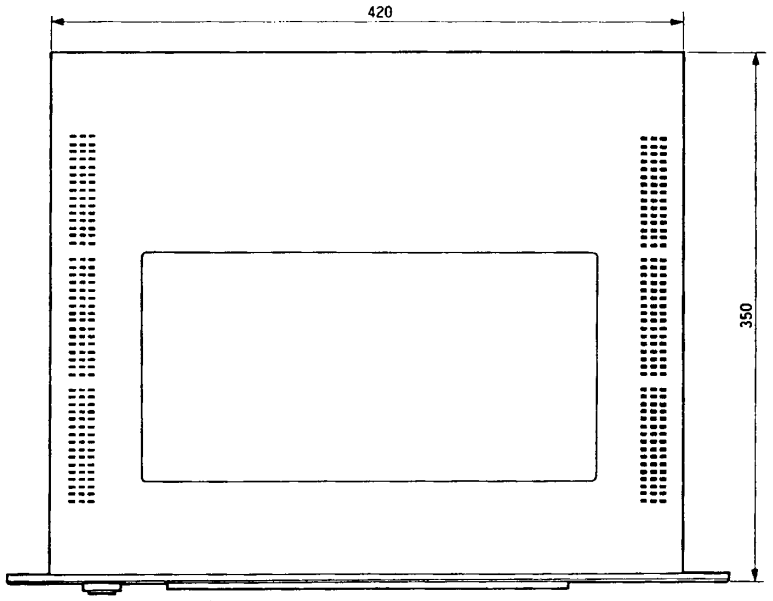

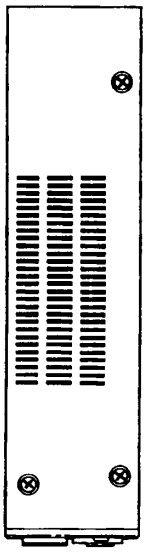

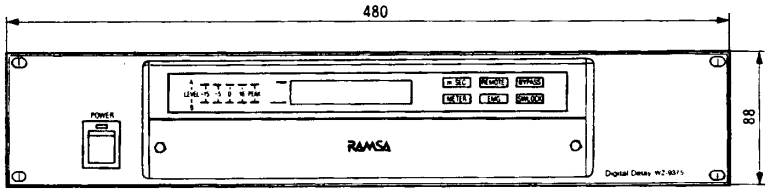

単位	mm
縮尺	1/5

■ブロックダイヤグラム

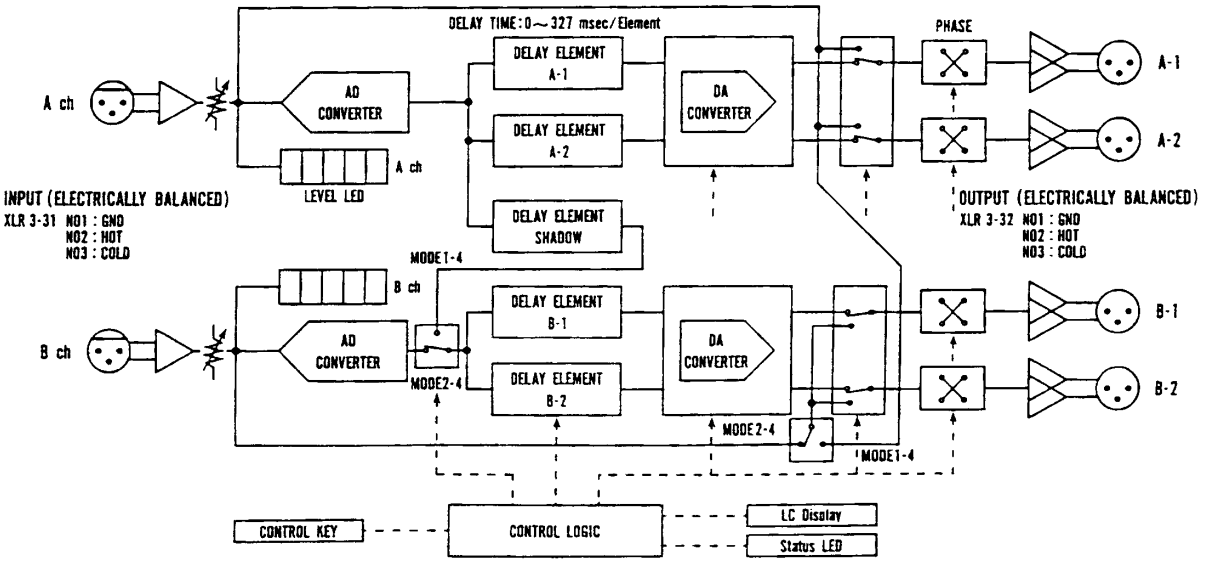

■レベルダイヤグラム

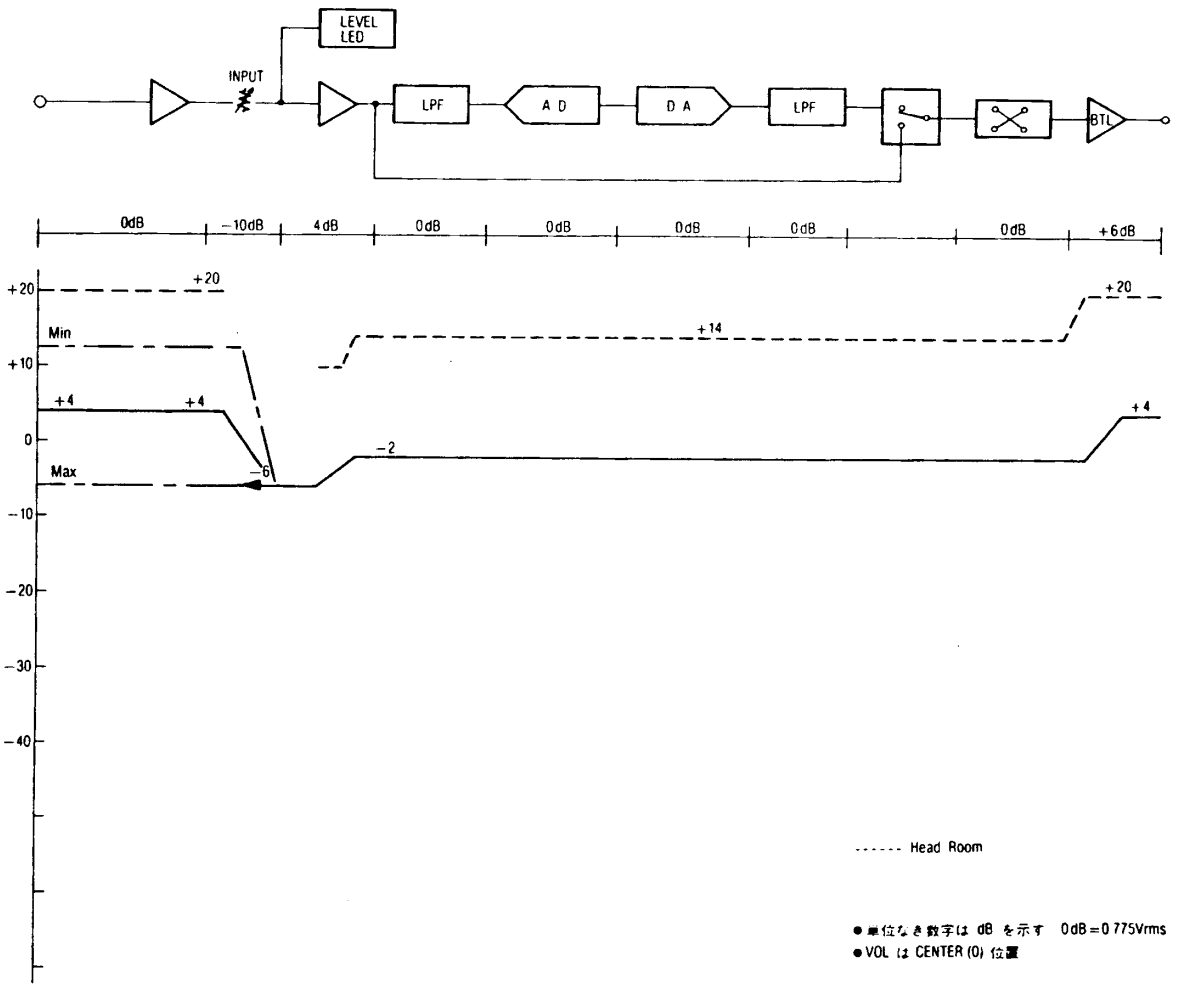
LEVEL LED
INPUT
LPF
A D
D A
LPF
BTL
0dB
−10dB
4dB
0dB
0dB
0dB
0dB
0dB
+6dB
+20
Min
+10
+4
0
Max
−10
−20
−30
−40
+20
+4
−6
−2
+14
+20
+4
------ Head Room
●単位なき数字は dB を示す　0dB＝0.775Vrms
●VOL は CENTER (0) 位置