デュアル AES 出力カード　WZ-AESAD

■概要

本カードは、8ch A/D コンバータ WZ-AD96シリーズに装着するAES/EBU出力カードです。
プロ用デジタルオーディオインターフェース（AES/EBU）に対応しており、8出力端子を装備し、デュアルAES/EBUモード時にも、8チャンネル出力を実現します。

■仕様

インターフェース規格	AES/EBU フォーマット準拠（24bit AES3-1992）
出力コネクター	D-sub 25ピンコネクター
出力モード	8 ch, 24 bit, 44.1 kHz / 48 kHz 8 ch, 24 bit, 88.2 kHz / 96 kHz, Hi-Speed AES 8 ch, 24 bit, 88.2 kHz / 96 kHz, Dual AES
寸法	幅 108 mm　高さ 37 mm　奥行き 62 mm（奥行きは突起部含まず）
質量	約 110 g
仕上げ	処理鋼板

■付属品

取扱説明書 ..... 1　　保証書 1

■外観寸法図

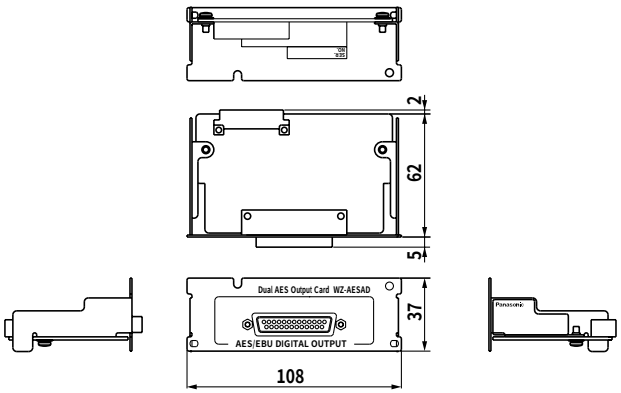

単位	mm
縮尺	1/4
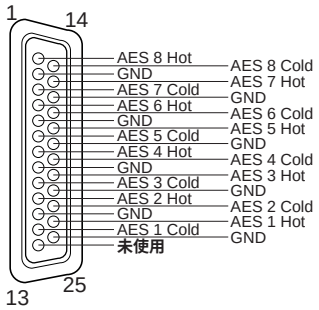
■コネクターピン配列