Panasonic

Operating Instructions Memory Card
Bedienungsanleitung Speicherkarte
Mode d'emploi Carte mémoire
Istruzioni per l'uso Scheda di memoria
Instrucciones de funcionamiento Tarjeta de memoria
取扱説明書 メモリーカード

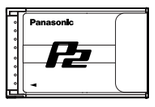

Model No. **AJ-P2C016AG**
Model No. **AJ-P2C032AG**
Model No. **AJ-P2C064AG**

Before operating this product, please read the instructions carefully and save this manual for future use.

Bitte lesen Sie diese Bedienungsanleitung vor der Inbetriebnahme dieses Produkts aufmerksam durch, und bewahren Sie sie für späteres Nachschlagen auf.

Avant d'utiliser l'appareil, lire attentivement ce mode d'emploi, et le conserver à des fins de référence ultérieure.

Prima di far funzionare questo prodotto, leggere attentamente le istruzioni e conservare questo manuale per riferimenti futuri.

Antes de utilizar este producto, lea cuidadosamente las instrucciones y guarde este manual por si tiene que utilizarlo en el futuro.

このたびは、パナソニック製品をお買い上げいただき、まことにありがとうございます。
●取扱説明書をよくお読みのうえ、正しく安全にお使いください。
●**ご使用前に「安全上のご注意」を必ずお読みください。**
●保証書は「お買い上げ日・販売店名」などの記入を確かめ、取扱説明書とともに大切に保管してください。

S1108T1099 -F
Printed in Japan
VQT1V48-1

Panasonic Corporation
Web Site: http://panasonic.net
Panasonic Broadcast & Television Systems Company
Unit Company of Panasonic Corporation of North America
One Panasonic Way 4E-7, Secaucus, NJ 07094 Tel: +1-201-348-7000
Professional & Broadcast IT Systems Business Unit Europe
Panasonic AVC Systems Europe a Division of
Panasonic Marketing Europe GmbH
Hagenauer Str. 43, 65203 Wiesbaden-Biebrich Deutschland Tel: +49-611-235-481
Panasonic Systems Asia Pacific (Broadcast Regional Operation Center)
2 Jalan Kilang Barat, Panasonic Building, Singapore 159346 Tel: +65-6270-0110
パナソニック株式会社 AVCネットワークス社 システム事業グループ
〒571-8503 大阪府門真市松葉町2番15号 ☎(06) 6901ー1161

© Panasonic Corporation 2008

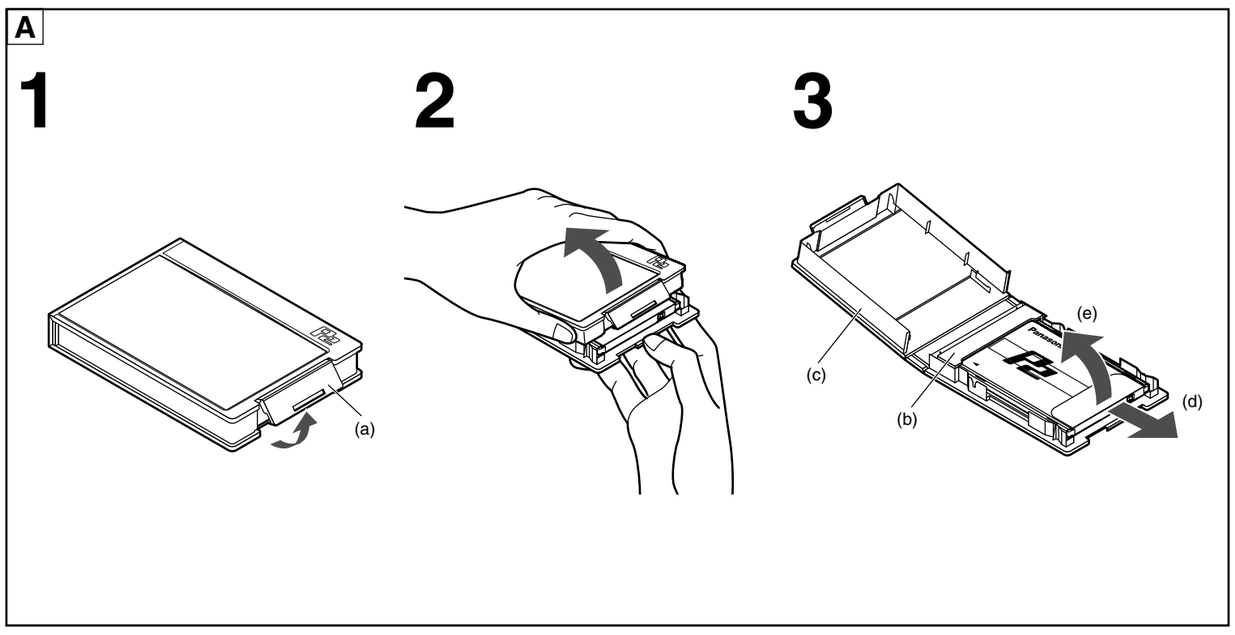

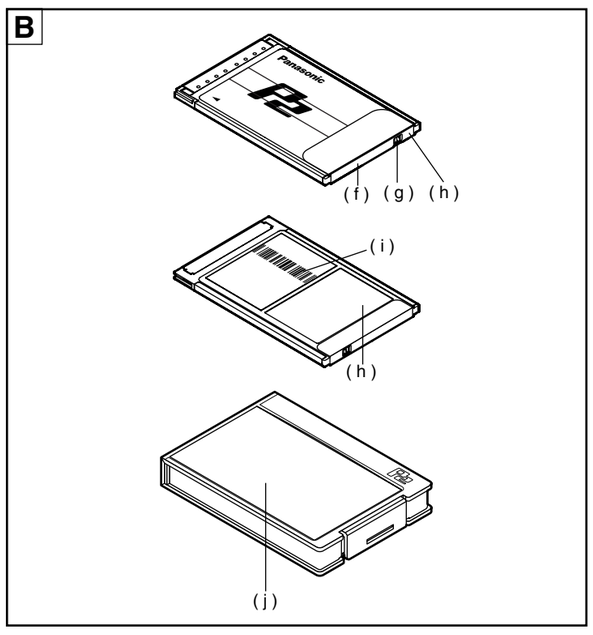

ENGLISH

- To avoid fire, electric shock, damage or malfunction to your equipment, do not disassemble or remodel.
- Immediately stop using the card if you notice smoke, strange smells or sounds, or if liquid gets into the card.

To use a P2 card, a P2 card driver must be installed on your P2 series product. For the latest information on drivers and supported models, visit the P2 Support Desk at the web site below.

In Japanese: http://panasonic.biz/sav/
In English: https://eww.pavc.panasonic.co.jp/pro-av/

■Features
This memory card is suitable for use in P2 series products, such as memory card cameras/recorders, memory card recorders, and memory card drives, and that complies with the CardBus standard. For the latest information on supported models, visit the P2 Support Desk at the above web site.

■Supplied accessories A
(b) 1 Cap (part number: VMG1632)
(c) 1 Case (part number: VFC4069)

■Preparations
Install the card's driver software before using this card in a memory card drive or computer. Find out how to obtain the driver software by referring to the operating instructions for the memory card camera/recorder, memory card recorder, memory card drive, or other device.

■Handling and storage precautions
- To avoid fire, electric shock, damage or malfunction to your equipment, do not impact, bend, drop, or wet.
- After removing the card from equipment, immediately attach the cap to it to protect its terminals from dust and grime. When storing the card or carrying it around, keep it in its protective case.
- Do not leave the card where it may be exposed to corrosive gases.
- While data is being read or written, do not remove the card or turn off any equipment using the card. Do not remove the batteries from battery operated equipment. These actions can cause loss or corruption of the data. If this does happen during writing, read the instructions for the equipment as it may be possible to retrieve the data.
- Make backup copies of your data wherever possible. Panasonic will not accept responsibility for any data loss or loss directly or indirectly caused by data loss.

■How to remove the card from its case A
1 Release the lock in area (a).
2 Open the case.
- While removing the card, hold the case in the direction shown in the figure so that the card will not fall onto the floor or ground.
- To avoid damaging the case, do not attempt to open it by holding area (a).

3 Remove the card.
- To remove only the card, slide it in direction (d).
- To remove the card with the cap, remove it in direction (e) while at the same time pushing it in the cap direction.

■Parts and their functions B
(f) Serial number
(g) Write-protect switch
- Switch to "PROTECT" to prevent writing to the card. Disengage to enable writing.
- There are also operations you can perform on memory card cameras/recorders and memory card recorders that allow you to protect or enable writing on the card after you insert it. Read the instructions for the equipment for details.
- Engage or disengage the switch before inserting the card into a memory card drive or computer.
- To prevent malfunction, ensure the switch is correctly in position.

(h) Memo space
- Use an oil-based felt pen to write in the memo space. Erase with a lens cleaner.
  Be absolutely sure to check the felt pen before using it since what is written by some of these pens cannot be completely erased.
- Do not use pencil or ballpoint pen as these can damage the card.
- Do not detach the label on the card or attach other labels or stickers as these can cause malfunction.

(i) Serial number bar code (Reverse side)
The serial number is displayed with the following specifications.
- Type: CODE128
- Narrow width: 0.18 mm

For further details, see the Operating Instructions for your bar code reader.
(j) Case pocket
You can put a notepad in this pocket.

■Specifications
Interface: CardBus (PC card standard)
Capacity:
AJ-P2C016AG: approx. 16 GB
AJ-P2C032AG: approx. 32 GB
AJ-P2C064AG: approx. 64 GB
Recording times: See below
Input voltage: DC 3.3 V ±0.3 V
Power consumption: approx. 1.5 W
Operating temperature: –20 °C to +60 °C (–4 °F to +140 °F)
Operating humidity:
5 % to 90 % (no condensation)
Storage temperature: –40 °C to +80 °C (–40 °F to +176 °F)
Storage humidity:
5 % to 90 % (no condensation)
Dimensions (mm):
85.6 (L) X 54 (W) X 5 (D)
(inches: 3.37 (L) X 2.13 (W) X 0.2 (D))
Mass: AJ-P2C016AG: approx. 45 g (1.6 oz)
AJ-P2C032AG: approx. 45 g (1.6 oz)
AJ-P2C064AG: approx. 50 g (1.8 oz)
- Total card capacity includes space for data management such as system data, therefore, actual usable area is less than capacity indicated on the card.
- Specifications are subject to change without notice.
- Mass and dimensions are approximate.

Model	Recording times (approx.)				
	DVCPRO, 2-channel audio	DVCPRO50, 4-channel audio	DVCPROHD, 8-channel audio	AVC-Intra50, 8-channel audio	AVC-Intra100, 8-channel audio
AJ-P2C016AG	64 min	32 min	16 min	32 min	16 min
AJ-P2C032AG	128 min	64 min	32 min	64 min	32 min
AJ-P2C064AG	256 min	128 min	64 min	128 min	64 min

- The recording times shown are when recording a clip onto a memory card continuously.

DEUTSCH

- Zur Vermeidung der Gefahr von Brandausbruch, elektrischem Schlag, einer Beschädigung oder Funktionsstörung Ihrer Ausrüstung darf die Karte weder zerlegt noch nachgestaltet werden.
- Stellen Sie den Gebrauch der Karte unverzüglich ein, falls Rauchentwicklung festgestellt wird, sich ungewöhnliche Gerüche oder Geräusche beim Betrieb bemerkbar machen oder eine Flüssigkeit in das Innere der Karte eingedrungen ist.

Wenn Sie eine P2-Karte verwenden möchten, muss auf Ihrem Gerät der Serie P2 ein P2-Kartentreiber installiert sein. Für neueste Informationen zu den unterstützten Treibern und Modellen besuchen Sie bitte das P2 Support Desk auf der unten angegebenen Webseite.

In japanischer Sprache: http://panasonic.biz/sav/
In englischer Sprache: https://eww.pavc.panasonic.co.jp/pro-av/

■Merkmale
Diese Speicherkarte ist zum Gebrauch in Geräten der Serie P2 geeignet, z.B. mit Speicherkarten Kamera/Rekorder, Rekorder und Laufwerk, die der Norm CardBus entsprechen.
Für neueste Informationen zu den unterstützten Modellen besuchen Sie bitte das P2 Support Desk auf der oben angegebenen Webseite.

■Mitgeliefertes Zubehör A
(b) 1 Schutzkappe (Teilenummer: VMG1632)
(c) 1 Behälter (Teilenummer: VFC4069)

■Vorbereitungen
Installieren Sie die Treiber-Software der Karte, bevor Sie diese in einem mit Speicherkarten arbeitenden Laufwerk oder Personalcomputer verwenden. Wie Sie die Treiber-Software erhalten können, entnehmen Sie bitte der Bedienungsanleitung für Speicherkarten Kamera/Rekorder, Speicherkarten Rekorder, Speicherkarten Laufwerk oder ein anderes Gerät.

■Vorsichtshinweise zur Handhabung und Lagerung
- Zur Vermeidung der Gefahr von Brandausbruch, elektrischem Schlag, einer Beschädigung oder Funktionsstörung Ihrer Ausrüstung darf die Karte keinen Erschütterungen ausgesetzt, verbogen, fallen gelassen oder Nässe ausgesetzt werden.
- Bringen Sie die Schutzkappe unmittelbar nach Entfernen der Karte aus dem Gerät an dieser an, um die Kontakte vor Staub und Verunreinigung zu schützen.
  Bewahren Sie die Karte in Ihrem Schutzbehälter auf, um sie einzulagern oder an einen anderen Ort mitzunehmen.
- Lassen Sie die Karte nicht an einem Ort zurück, an dem die Atmosphäre ätzende Gase enthält.
- Während Daten von der Karte ausgelesen oder auf diese geschrieben werden, darf diese weder aus dem Gerät entfernt noch dieses ausgeschaltet werden, und bei einem batteriebetriebenen Gerät dürfen die Batterien während dieser Vorgänge nicht entfernt werden. Anderenfalls können Daten verloren gehen oder defekt werden. Falls dies während eines Schreibvorgangs auftritt, schlagen Sie bitte in der Bedienungsanleitung des betreffenden Gerätes nach, da sich die verloren gegangenen Daten u.U. wiederherstellen lassen.
- Legen Sie möglichst Sicherungskopien aller Daten an. Panasonic übernimmt keinerlei Haftung für Datenverluste oder andere Schäden, die direkt oder indirekt auf einen Verlust von Daten zurückzuführen sind.

■Entfernen der Karte aus ihrem Behälter A
1 Lösen Sie den Verschluss im Bereich (a).
2 Öffnen Sie den Behälter.
- Halten Sie den Behälter beim Herausnehmen der Karte in der Richtung, die in der Abbildung angezeigt wird, damit die Karte nicht auf den Boden fällt.
- Um eine Beschädigung des Behälters zu vermeiden, öffnen Sie ihn nicht, indem Sie ihn im Bereich (a) anfassen.

3 Nehmen Sie die Karte heraus.
- Um nur die Karte herauszunehmen, schieben Sie sie in Richtung (d).
- Um die Karte mit der Schutzkappe herauszunehmen, bewegen Sie sie in Richtung (e), während Sie sie gleichzeitig in Richtung der Schutzkappe drücken.

■Bezeichnung und Funktion der Teile B
(f) Seriennummer
(g) Schreibschutzschieber
- Bringen Sie den Schreibschutzschieber in die Stellung „PROTECT", um ein Schreiben auf die Karte zu verhindern. Um das Schreiben freizugeben, bringen Sie den Schreibschutzschieber wieder in seine entriegelte Stellung.
- Bei mit Speicherkarten Kamera/Rekorder und Rekorder besteht die Möglichkeit, den Schreibschutz auch nach Einsetzen der Karte in das Gerät zu aktivieren und zu deaktivieren. Einzelheiten hierzu finden Sie in der Bedienungsanleitung des betreffenden Gerätes.
- Stellen Sie den Schreibschutzschieber wunschgemäß ein, bevor Sie die Karte in ein mit Speicherkarten arbeitendes Laufwerk oder einen Personalcomputer einsetzen.
- Um Funktionsstörungen zu vermeiden, vergewissern Sie sich vor dem Gebrauch der Karte stets, dass sich der Schreibschutzschieber in der richtigen Stellung befindet.

(h) Notizfeld
- Verwenden Sie zum Beschriften des Notizfelds ausschließlich einen Filzstift auf Ölbasis. Löschen Sie die Beschriftung mit einem Linsenreiniger.
  Überprüfen Sie immer den Filzstift, bevor Sie ihn verwenden, da die von einigen Filzstiften erzeugte Beschriftung nicht gelöscht werden kann.
- Verwenden Sie keinen Bleistift oder Kugelschreiber zum Beschriften, da die Karte dadurch beschädigt werden kann.
- Entfernen Sie das Etikett nicht von der Karte, und bringen Sie keine anderen Etiketten oder Aufkleber an der Karte an, da diese eine Funktionsstörung beim Betrieb verursachen können.

(i) Seriennummer-Strichcode (Unterseite)
Die Seriennummer wird mit den folgenden Spezifikationen angegeben:
- Typ: CODE128
- Schmale Breite: 0,18 mm

Weitere Einzelheiten hierzu finden Sie in der Bedienungsanleitung des Strichcodelesers.
(j) Behältertasche
In dieser Tasche können Sie einen Notizblock (nicht mitgeliefert) aufbewahren.

■Technische Daten
Schnittstelle: CardBus (PC Card-Norm)
Speicherkapazität:
AJ-P2C016AG: ca. 16 GB
AJ-P2C032AG: ca. 32 GB
AJ-P2C064AG: ca. 64 GB
Aufnahmezeiten:
Siehe die Tabelle weiter unten
Eingangsspannung:
3,3 V Gleichspannung ± 0,3 V
Leistungsaufnahme: ca. 1,5 W
Betriebstemperatur: –20 °C bis +60 °C
Betriebsluftfeuchtigkeit:
5 % bis 90 % rel. Feuchte (ohne Kondensatbildung)
Lagerungstemperatur: –40 °C bis +80 °C
Lagerungsluftfeuchtigkeit:
5 % bis 90 % rel. Feuchte (ohne Kondensatbildung)
Abmessungen (mm): 85,6 (L) X 54 (B) X 5 (T)
Masse: AJ-P2C016AG: ca. 45 g
AJ-P2C032AG: ca. 45 g
AJ-P2C064AG: ca. 50 g
- Da die Gesamtspeicherkapazität Speicherplatz für Datenverwaltung, z.B. Systemdaten, einschließt, ist der tatsächlich nutzbare Speicherplatz kleiner als die auf der Karte angegebene Speicherkapazität.
- Änderungen der technischen Daten bleiben jederzeit vorbehalten.
- Bei den Angaben zu Masse und Abmessungen handelt es sich um Näherungswerte.

Typen-Nr.	Aufnahmezeiten (ungefähr)				
	DVCPRO, 2-kanaliger Ton	DVCPRO50, 4-kanaliger Ton	DVCPROHD, 8-kanaliger Ton	AVC-Intra50, 8-kanaliger Ton	AVC-Intra100, 8-kanaliger Ton
AJ-P2C016AG	64 min	32 min	16 min	32 min	16 min
AJ-P2C032AG	128 min	64 min	32 min	64 min	32 min
AJ-P2C064AG	256 min	128 min	64 min	128 min	64 min

- Die Angaben der Aufnahmezeiten beziehen sich auf die kontinuierliche Aufzeichnung eines Clips auf eine Speicherkarte.

FRANÇAIS

- Pour éviter les risques d'incendie, de choc électrique, d'endommagement ou de dysfonctionnement de l'appareil, ne pas le démonter ou modifier.
- Cessez immédiatement d'utiliser la carte si vous constatez qu'elle dégage de la fumée ou qu'elle émet des odeurs ou sons étranges, ou si du liquide pénètre dans la carte.

Pour utiliser une carte P2, un pilote de carte P2 doit être installé sur votre produit de la série P2. Pour les plus récentes informations concernant les pilotes et les modèles pris en charge, visitez le P2 Support Desk sur le site Web ci-dessous.

En japonais :http://panasonic.biz/sav/
En anglais : https://eww.pavc.panasonic.co.jp/pro-av/

■Caractéristiques
Cette carte mémoire est conçue pour être utilisée sur les produits de la série P2, tels que les caméscopes à carte mémoire, magnétoscopes à carte mémoire et lecteurs de carte mémoire conformes à la norme CardBus.
Pour consulter les informations les plus récentes sur les modèles pris en charge, visitez le P2 Support Desk sur le site Web ci-dessus.

■Accessoires fournis A
(b) 1 capuchon
(Numéro de pièce : VMG1632)
(c) 1 étui (Numéro de pièce : VFC4069)

■Préparatifs
Installez le logiciel du pilote de la carte avant d'utiliser cette dernière dans un lecteur de carte mémoire ou dans un ordinateur. Renseignez-vous sur la manière d'obtenir le logiciel du pilote en consultant le mode d'emploi du caméscope à carte mémoire, magnétoscope à carte mémoire, lecteur de carte mémoire ou autre appareil.

■Précautions à prendre pour la manipulation et le rangement
- Pour éviter les risques d'incendie, de choc électrique, d'endommagement ou de dysfonctionnement de l'appareil, prendre garde de le frapper, plier, échapper ou mouiller.
- Après avoir retiré la carte de l'appareil, recouvrez-la immédiatement de son capuchon pour protéger ses bornes contre la poussière et les saletés.
  Lorsque vous rangez la carte ou l'emportez avec vous, mettez-la dans son étui protecteur.
- Ne pas laisser la carte dans un endroit où elle risquerait d'être exposée à des gaz corrosifs.
- Pendant la lecture ou l'écriture des données, ne pas retirer la carte ou éteindre l'appareil dans lequel elle est utilisée. Ne pas retirer les piles de l'appareil s'il fonctionne à piles. Cela risquerait de causer la perte ou la corruption des données. Si cela se produit pendant l'écriture, consultez les instructions qui accompagnent l'appareil, ce dernier permettant peut-être de récupérer les données.
- Faites une copie de sauvegarde de vos données chaque fois que cela est possible. Panasonic décline toute respon-sabilité quant à la perte de données ou toute perte liée directement ou indirectement à la perte de données.

■Pour retirer la carte de son étui A
1 Désengagez le verrou en (a).
2 Ouvrez l'étui.
- Pendant le retrait de la carte, tenez l'étui dans le sens indiqué sur l'illustration, pour éviter de laisser tomber la carte sur le plancher ou sur le sol.
- Pour éviter d'endommager l'étui, évitez de l'ouvrir en le tenant par la partie indiquée en (a).

3 Retirez la carte.
- Pour retirer uniquement la carte, glissez-la dans le sens (d).
- Pour retirer la carte et le capuchon, soulevez la carte dans le sens (e) tout en la poussant vers le capuchon.

■Les parties de la carte et leurs fonctions B
(f) Numéro de série
(g) Commutateur de protection contre l'écriture
- Placez-le sur "PROTECT" pour prévenir l'écriture sur la carte. Remettez-le en position initiale pour permettre l'écriture.
- Certaines opérations effectuées sur les caméscopes à carte mémoire et les magnétoscopes à carte mémoire permettent également de prévenir ou permettre l'écriture sur la carte après son insertion. Pour plus de détails, veuillez lire le mode d'emploi de l'appareil.
- Placez le commutateur en position de prévention ou d'autorisation d'écriture avant d'insérer la carte dans un lecteur de carte mémoire ou dans un ordinateur.
- Pour éviter tout dysfonctionnement, assurez-vous que le commutateur se trouve bien en position.

(h) Espace de notes
- Utilisez un feutre à encre pour écrire dans l'espace de notes. Effacez avec un nettoyant à lentille.
  Vous devez vérifier le feutre avant de l'utiliser, puisque certains sont à encre indélébile.
- N'utilisez ni crayon ni stylo à bille, car vous risqueriez d'endommager la carte.
- Ne retirez pas l'étiquette de la carte et ne collez pas d'autre étiquette ou collant, cas cela risquerait de causer un dysfonctionnement.

(i) Code-barres du numéro de série (côté opposé)
Le numéro de série est affiché avec les spécifications suivantes.
- Type : CODE128
- Largeur : 0,18 mm

Pour plus de détails, consultez le mode d'emploi de votre lecteur de code-barres.
(j) Poche de l'étui
Vous pouvez mettre un bloc-notes (non fourni) dans cette poche.

■Spécifications
Interface: CardBus (norme de carte PC)
Capacité :
AJ-P2C016AG: environ 16 Go
AJ-P2C032AG: environ 32 Go
AJ-P2C064AG: environ 64 Go
Durées d'enregistrement : Voir ci-dessous
Tension d'entrée: CC 3,3 V ± 0,3 V
Consommation: environ 1,5 W
Température de fonctionnement:
–20 °C à +60 °C
Humidité de fonctionnement:
5 % à 90 % (sans condensation)
Température de rangement:
–40 °C à +80 °C
Humidité de rangement:
5 % à 90 % (sans condensation)
Dimensions (mm):
85,6 (longueur) X 54 (largeur) X 5 (épaisseur)
Poids: AJ-P2C016AG: environ 45 g
AJ-P2C032AG: environ 45 g
AJ-P2C064AG: environ 50 g
- La capacité totale de la carte inclut l'espace alloué pour la gestion des données, telles que les données système. Par conséquent, l'espace réellement utilisable est moindre que la capacité indiquée sur la carte.
- Les spécifications sont sujettes à modification sans préavis.
- Le poids et les dimensions sont approximatifs.

Modèle	Temps d'enregistrement (approx.)				
	DVCPRO, 2 canaux audio	DVCPRO50, 4 canaux audio	DVCPROHD, 8 canaux audio	AVC-Intra50, 8 canaux audio	AVC-Intra100, 8 canaux audio
AJ-P2C016AG	64 min	32 min	16 min	32 min	16 min
AJ-P2C032AG	128 min	64 min	32 min	64 min	32 min
AJ-P2C064AG	256 min	128 min	64 min	128 min	64 min

- Les temps d'enregistrement indiqués s'appliquent lors de l'enregistrement continu, sur une carte mémoire, d'une séquence filmée.

ITALIANO

- Per evitare pericoli d'incendio, scosse elettriche, danni o un malfunzionamento, non smontare o rimodellare.
- Smettere immediatamente di usare la scheda se esce del fumo, si nota un odore o suono strano, o se la scheda si bagna.

Per utilizzare una scheda P2, è necessario installare un driver per scheda P2 sul proprio prodotto serie P2. Per le informazioni più aggiornate sui driver e i modelli supportati, visitare il P2 Support Desk nel sito web indicato di seguito.

In giapponese: http://panasonic.biz/sav/
In inglese: https://eww.pavc.panasonic.co.jp/pro-av/

■Caratteristiche
Questa scheda di memoria può essere usata con i prodotti della serie P2, come il camcorder per memory card, il recorder per memory card e l'unità per memory card conformi allo standard CardBus.
Per le informazioni più aggiornate sui modelli supportati, visitare il P2 Support Desk nel sito web indicato sopra.

■Accessori in dotazione A
(b) 1 tappo (Parte No.: VMG1632)
(c) 1 custodia (Parte No.: VFC4069)

■Preparativi
Installare il software dell'unità della scheda prima di usare questa scheda in un'unità per schede di memoria o computer. Per informazioni su come ottenere il software del driver, consultare le Istruzioni per l'uso del camcorder per memory card, del recorder per memory card, dell'unità per memory card, o dell'altro apparecchio utilizzato.

■Precauzioni per il maneggiamento e la conservazione
- Per evitare pericoli d'incendio, scosse elettriche, danni o un malfunzionamento, fare attenzione che non subisca dei colpi, non piegare, far cadere o bagnare.
- Dopo aver rimosso la scheda dal prodotto, attaccare immediatamente il tappo per proteggere i suoi terminali dalla polvere e dallo sporco.
  Per riporre la scheda o portarla in giro, tenerla nella sua custodia di protezione.
- Non lasciare la scheda dove può rimanere esposta a gas corrosivi.
- Durante la lettura o la scrittura dei dati, non rimuovere la scheda o spegnere il prodotto che la usa. Non togliere le batterie dai prodotti che funzionano a batteria. Queste azioni possono causare la perdita o la corruzione dei dati. Se ciò dovesse succedere durante la scrittura dei dati, leggere le istruzioni per l'uso del prodotto usato perché c'è la possibilità che i dati possano essere recuperati.
- Fare copie di riserva dei dati ogni volta possibile. Panasonic declina ogni responsabilità per qualsiasi perdita diretta o indiretta dei dati.

■Modo di rimuovere la scheda dalla sua custodia A
1 Rilasciare il blocco nell'area (a).
2 Aprire la custodia.
- Per rimuovere la scheda, tenere la custodia nella direzione mostrata nella illustrazione in modo che non cada per terra.
- Per evitare di danneggiare la scheda, non cercare di aprirla tenendo l'area (a).

3 Rimuovere la scheda.
- Per rimuovere soltanto la scheda, spingerla nella direzione (d).
- Per rimuovere la scheda con il tappo, rimuoverla nella direzione (e) spingendola allo stesso tempo nella direzione del tappo.

■Parti e loro funzioni B
(f) Numero di serie
(g) Interruttore di protezione da scrittura
- Spostare su "PROTECT" per impedire la scrittura della scheda. Rimettere in posizione per abilitare la scrittura.
- Ci sono anche operazioni che possono essere eseguite con il camcorder per memory card ed il recorder per memory card che permettono di proteggere i dati della scheda dopo il suo inserimento. Leggere le istruzioni del prodotto per i dettagli.
- Posizionare l'interruttore per abilitare o disabilitare la scrittura prima di inserire la scheda nell'unità della scheda o nel computer.
- Per evitare malfunzionamenti, accertarsi che l'interruttore sia sulla posizione corretta.

(h) Spazio di promemoria
- Usare un pennarello a base d'olio per scrivere sullo spazio di promemoria. Cancellare con un pulitore per obiettivi.
  Controllare il pennarello prima di usarlo, perché ciò che è scritto da alcuni di essi non può essere cancellato completamente.
- Non usare una matita o una penna biro, perché possono danneggiare la scheda.
- Non staccare l'etichetta della scheda o attaccare altre etichette o autoadesivi, perché possono causare malfunzionamenti.

(i) Codice a barre numero di serie (sul rovescio)
Il numero di serie viene visualizzato con le specifiche seguenti.
- Tipo: CODE128
- Larghezza stretta: 0,18 mm

Per ulteriori dettagli, vedere le istruzioni per l'uso del lettore di codici a barre.
(j) Tasca custodia
In questa tasca si può inserire un taccuino (non fornito).

■Dati tecnici
Interfaccia:
CardBus (scheda PC standard)
Capacità:
AJ-P2C016AG: 16 GB circa
AJ-P2C032AG: 32 GB circa
AJ-P2C064AG: 64 GB circa
Tempi di registrazione: Vedere sotto
Tensione d'ingresso: C.c. 3,3 V ±0,3 V
Assorbimento di corrente: 1,5 W circa
Temperatura d'esercizio:
Da –20 °C a +60 °C
Umidità permissibile:
Dal 5 % al 90 % (senza condensa)
Temperatura di deposito:
Da –40 °C a +80 °C
Umidità di deposito:
Dal 5 % al 90 % (senza condensa)
Dimensioni (mm):
85,6 (lungh.) X 54 (prof.) X 5 (spess.)
Peso: AJ-P2C016AG: 45 g circa
AJ-P2C032AG: 45 g circa
AJ-P2C064AG: 50 g circa
- La capacità totale della scheda include lo spazio per la gestione dei dati, come i dati di sistema, per cui l'area reale utilizzabile è inferiore alla capacità indicata sulla scheda.
- Dati tecnici soggetti a modifiche senza avviso.
- Il peso e le dimensioni indicati sono approssimativi.

Modello	Tempi di registrazione (approssimativi)				
	DVCPRO, audio su 2 canali	DVCPRO50, audio su 4 canali	DVCPROHD, audio su 8 canali	AVC-Intra50, audio su 8 canali	AVC-Intra100, audio su 8 canali
AJ-P2C016AG	64 min	32 min	16 min	32 min	16 min
AJ-P2C032AG	128 min	64 min	32 min	64 min	32 min
AJ-P2C064AG	256 min	128 min	64 min	128 min	64 min

- I tempi di registrazione mostrati sono per la registrazione continua di un clip su una scheda di memoria.

ENGLISH

Information on Disposal for Users of Waste Electrical & Electronic Equipment (private households)

This symbol on the products and/or accompanying documents means that used electrical and electronic products should not be mixed with general household waste.
For proper treatment, recovery and recycling, please take these products to designated collection points, where they will be accepted on a free of charge basis. Alternatively, in some countries you may be able to return your products to your local retailer upon the purchase of an equivalent new product.
Disposing of this product correctly will help to save valuable resources and prevent any potential negative effects on human health and the environment which could otherwise arise from inappropriate waste handling.
Please contact your local authority for further details of your nearest designated collection point.
Penalties may be applicable for incorrect disposal of this waste, in accordance with national legislation.

For business users in the European Union
If you wish to discard electrical and electronic equipment, please contact your dealer or supplier for further information.

Information on Disposal in other Countries outside the European Union
This symbol is only valid in the European Union.
If you wish to discard this product, please contact your local authorities or dealer and ask for the correct method of disposal.

DEUTSCH

Benutzerinformationen zur Entsorgung von elektrischen und elektronischen Geräten (private Haushalte)

Dieses Symbol auf Produkten und/oder begleitenden Dokumenten bedeutet, dass verbrauchte elektrische und elektronische Produkte nicht mit gewöhnlichem Haushaltsabfall vermischt werden sollen.
Bringen Sie zur ordnungsgemäßen Behandlung, Rückgewinnung und Recycling diese Produkte zu den entsprechenden Sammelstellen, wo sie ohne Gebühren entgegengenommen werden. In einigen Ländern kann es auch möglich sein, diese Produkte beim Kauf eines entsprechenden neuen Produkts bei Ihrem örtlichen Einzelhändler abzugeben.
Die ordnungsgemäße Entsorgung dieses Produkts dient dem Umweltschutz und verhindert mögliche schädliche Auswirkungen auf Mensch und Umgebung, die aus einer unsachgemäßen Handhabung von Abfall entstehen können. Genauere Informationen zur nächstgelegenen Sammelstelle erhalten Sie bei Ihrer Gemeindeverwaltung.
In Übereinstimmung mit der Landesgesetzgebung können für die unsachgemäße Entsorgung dieser Art von Abfall Strafgebühren erhoben werden.

Für Geschäftskunden in der Europäischen Union
Bitte treten Sie mit Ihrem Händler oder Lieferanten in Kontakt, wenn Sie elektrische und elektronische Geräte entsorgen möchten. Er hält weitere Informationen für sie bereit.

Informationen zur Entsorgung in anderen Ländern außerhalb der Europäischen Union
Dieses Symbol ist nur in der Europäischen Union gültig.
Bitte treten Sie mit Ihrer Gemeindeverwaltung oder Ihrem Händler in Kontakt, wenn Sie dieses Produkt entsorgen möchten, und fragen Sie nach einer Entsorgungsmöglichkeit.

FRANÇAIS

Informations relatives à l'évacuation des déchets, destinées aux utilisateurs d'appareils électriques et électroniques (appareils ménagers domestiques)

Lorsque ce symbole figure sur les produits et/ou les documents qui les accompagnent, cela signifie que les appareils électriques et électroniques ne doivent pas être jetés avec les ordures ménagères.
Pour que ces produits subissent un traitement, une récupération et un recyclage appropriés, envoyez-les dans les points de pré-collecte désignés, où ils peuvent être déposés gratuitement. Dans certains pays, il est possible de renvoyer les produits au revendeur local en cas d'achat d'un produit équivalent.
En éliminant correctement ce produit, vous contribuerez à la conservation des ressources vitales et à la prévention des éventuels effets négatifs sur l'environnement et la santé humaine, pouvant être dus à la manipulation inappropriée des déchets. Veuillez contacter les autorités locales pour connaître le point de pré-collecte le plus proche.
Des sanctions peuvent être appliquées en cas d'élimination incorrecte de ces déchets, conformément à la législation nationale.

Utilisateurs professionnels de l'Union européenne
Pour en savoir plus sur l'élimination des appareils électriques et électroniques, contactez votre revendeur ou fournisseur.

Informations sur l'évacuation des déchets dans les pays ne faisant pas partie de l'Union européenne
Ce symbole n'est reconnu que dans l'Union européenne.
Pour supprimer ce produit, contactez les autorités locales ou votre revendeur afin de connaître la procédure d'élimination à suivre.

ITALIANO

Informazioni per gli utenti sullo smaltimento di apparecchiature elettriche ed elettroniche obsolete (per i nuclei familiari privati)

Questo simbolo sui prodotti e/o sulla documentazione di accompagnamento significa che i prodotti elettrici ed elettronici usati non devono essere mescolati con i rifiuti domestici generici.
Per un corretto trattamento, recupero e riciclaggio, portare questi prodotti ai punti di raccolta designati, dove verranno accettati gratuitamente. In alternativa, in alcune nazioni potrebbe essere possibile restituire i prodotti al rivenditore locale, al momento dell'acquisto di un nuovo prodotto equivalente.
Uno smaltimento corretto di questo prodotto contribuirà a far risparmiare preziose risorse ed evitare potenziali effetti negativi sulla salute umana e sull'ambiente, che potrebbero derivare, altrimenti, da uno smaltimento inappropriato.
Per ulteriori dettagli, contattare la propria autorità locale o il punto di raccolta designato più vicino.
In caso di smaltimento errato di questo materiale di scarto, potrebbero venire applicate delle penali, in base alle leggi nazionali.

Per gli utenti aziendali nell'Unione Europea
Qualora si desideri smaltire apparecchiature elettriche ed elettroniche, contattare il rivenditore o il fornitore per ulteriori informazioni.

Informazioni sullo smaltimento in nazioni al di fuori dell'Unione Europea
Questo simbolo è valido solo nell'Unione Europea.
Qualora si desideri smaltire questo prodotto, contattare le autorità locali o il rivenditore e chiedere informazioni sul metodo corretto di smaltimento.

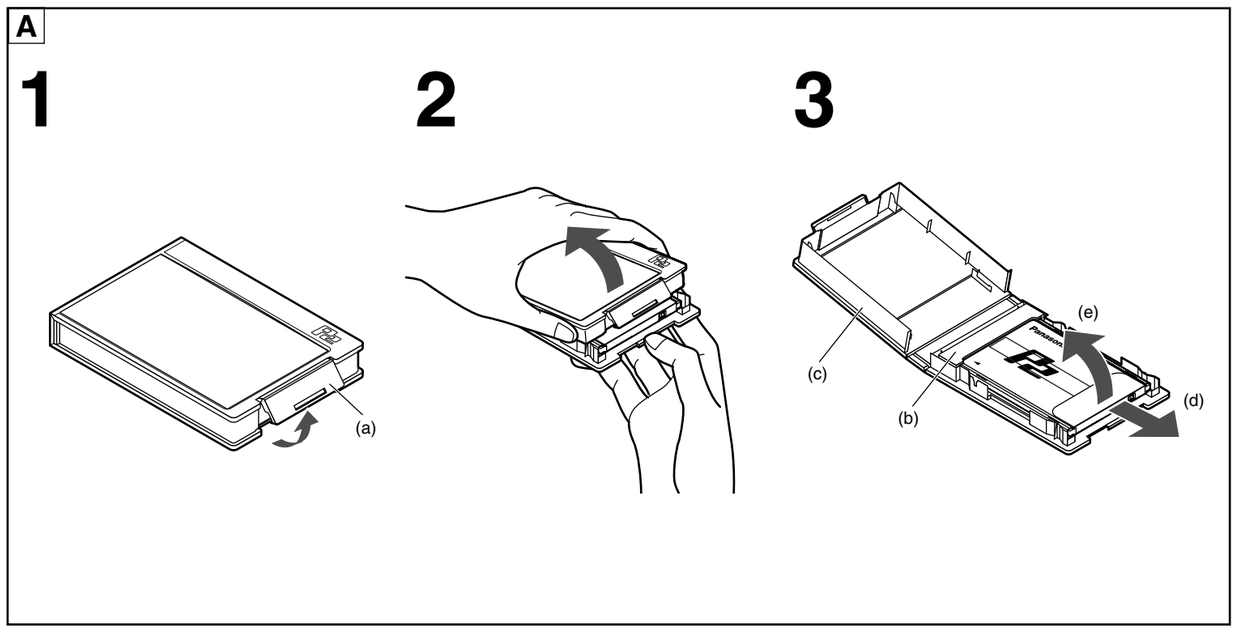

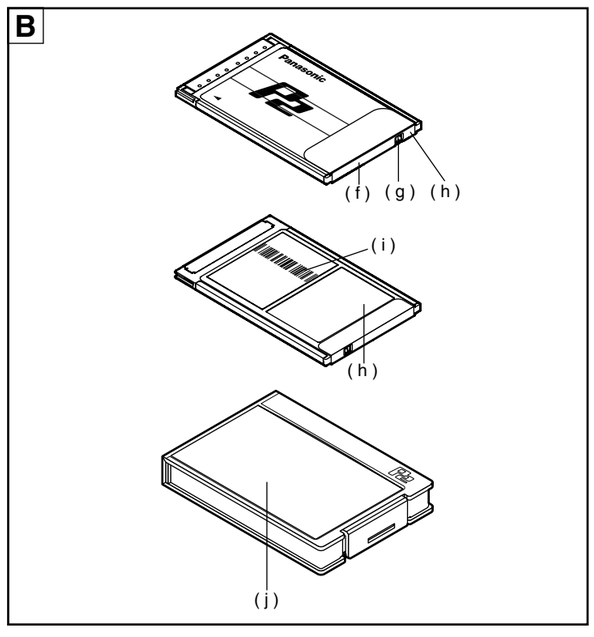

ESPAÑOL

- Para evitar incendios, descargas eléctricas, daños o fallos en el funcionamiento de su equipo, no lo desarme ni lo remodele.
- Deje de utilizar la tarjeta inmediatamente si nota humo, olores o sonidos extraños, o si se moja con algún líquido.

Para usar una tarjeta P2 deberá instalarse un controlador de tarjeta P2 en su producto de la serie P2. Para obtener la información más reciente acerca de los controladores y los modelos compatibles, visite el P2 Support Desk en el siguiente sitio web.

En japonés: http://panasonic.biz/sav/
En inglés: https://eww.pavc.panasonic.co.jp/pro-av/

■Características

Esta tarjeta de memoria se puede utilizar con productos de la serie P2 como, por ejemplo, camascopios basados en tarjeta de memoria, grabadores en tarjeta de memoria y unidades de transferencia de tarjeta de memoria, y que cumplen con la normal CardBus.
Para obtener la información más reciente acerca de los modelos compatibles, visite el P2 Support Desk en el sitio web de arriba.

■Accesorios suministrados A

(b) 1 tapa (Número de pieza: VMG1632)
(c) 1 caja (Número de pieza: VFC4069)

■Preparativos

Instale el software del controlador de tarjeta antes de utilizar esta tarjeta en una unidad de tarjeta de memoria o en un ordenador. Averigüe cómo obtener el software del controlador consultando las instrucciones de funcionamiento para camascopios basados en tarjeta de memoria, grabadores en tarjeta de memoria, unidades basadas en tarjeta de memoria, o demás dispositivos.

■Precauciones para su manejo y conservación

- Para evitar incendios, descargas eléctricas, daños o fallos en el funcionamiento de su equipo, no lo golpee, doble, deje caer o moje.
- Después de sacar la tarjeta del equipo, ponga inmediatamente la tapa para proteger sus terminales del polvo y la suciedad.
  Cuando guarde la tarjeta o la transporte, guárdela en su caja de protección.
- No deje la tarjeta donde pueda quedar expuesta a gases corrosivos.
- Mientras se leen o escriben datos, no quite la tarjeta ni apague ningún equipo que la esté utilizando. No quite las pilas del equipo que funciona con pilas. Estas acciones pueden causar la pérdida o la corrupción de los datos. Si sucede esto durante la escritura, lea las instrucciones del equipo porque es posible que puedan recuperarse los datos.
- Haga copias de seguridad de sus datos siempre que sea posible. Panasonic no aceptará ninguna responsabilidad por ninguna pérdida de datos, ni por las pérdidas directas o indirectas debidas a la pérdida de los datos.

■Cómo sacar la tarjeta de su caja A

1 Suelte el cierre de la parte (a).
2 Abra la caja.
- Mientras saca la tarjeta, sujete la caja en el sentido mostrado en la figura para que la tarjeta no caiga al suelo.
- Para evitar dañar la caja, no intente abrirla sujetando la parte (a).

3 Saque la tarjeta.
- Para sacar sólo la tarjeta, deslícela en el sentido (d).
- Para sacar la tarjeta con la tapa, sáquela en el sentido (e) mientras la empuja al mismo tiempo en el sentido de la tapa.

■Partes y sus funciones B

(f) Número de serie
(g) Interruptor protector contra escritura
- Póngalo en "PROTECT" para impedir escribir en la tarjeta. Cámbielo de posición para poder escribir en la tarjeta.
- También hay operaciones que usted puede realizar en camascopios basados en tarjeta de memoria y grabadores en tarjeta de memoria y que le permiten proteger o activar la escritura en las tarjetas después de haberlas introducido en el equipo. Lea estas instrucciones del equipo para conocer más detalles.
- Active o desactive el interruptor antes de insertar la tarjeta en una unidad de tarjeta de memoria o en un ordenador.
- Para impedir fallos en el funcionamiento, asegúrese de que el interruptor esté en la posición correcta.

(h) Espacio de anotaciones
- Utilice un marcador de fieltro con tinta con base de aceite para escribir en el espacio de las anotaciones. Borre con un limpiador de lentes.
  Asegúrese de comprobar el marcador de fieltro antes de utilizarlo porque lo que se escriba con algunos de estos marcadores tal vez no pueda borrarse por completo.
- No utilice un lapicero ni un bolígrafo porque estos podrían dañar la tarjeta.
- No quite la etiqueta de la tarjeta ni coloque otras etiquetas o pegatinas porque éstas podrían causar un fallo en el funcionamiento.

(i) Código de barras con el número de serie (En el reverso de la tarjeta)
El número de serie se muestra con las especificaciones siguientes:
- Tipo: CODE128
- Anchura: 0,18 mm

Para conocer más detalles, consulte las Instrucciones de funcionamiento de su lector de códigos de barras.

(j) Bolsillo para la caja
En este bolsillo puede poner un cuaderno de apuntes (no suministrado).

■Especificaciones

Interfaz: CardBus (tarjeta PC estándar)
Capacidad:
AJ-P2C016AG: 16 GB aproximadamente
AJ-P2C032AG: 32 GB aproximadamente
AJ-P2C064AG: 64 GB aproximadamente
Tiempos de grabación:
Consulte más abajo
Tensión de entrada: CC 3,3 V ±0,3 V
Consumo: 1,5 W aproximadamente
Temperatura de funcionamiento:
–20 °C a +60 °C
Humedad de funcionamiento:
5 % a 90 % (sin condensación)
Temperatura para guardar la tarjeta:
–40 °C a +80 °C
Humedad para guardar la tarjeta:
5 % a 90 % (sin condensación)
Dimensiones (mm):
85,6 (la) X 54 (an) X 5 (prof)
Peso:
AJ-P2C016AG: 45 g aproximadamente
AJ-P2C032AG: 45 g aproximadamente
AJ-P2C064AG: 50 g aproximadamente
- La capacidad total de la tarjeta incluye espacio para la administración de datos como, por ejemplo, los datos del sistema, por lo tanto, el área realmente útil es inferior a la capacidad indicada en la tarjeta.
- Las especificaciones están sujetas a cambios sin previo aviso.
- El peso y las dimensiones son aproximados.

Modelo	Tiempos de grabación (aprox.)				
	DVCPRO, audio de 2 canales	DVCPRO50, audio de 4 canales	DVCPROHD, audio de 8 canales	AVC-Intra50, audio de 8 canales	AVC-Intra100, audio de 8 canales
AJ-P2C016AG	64 min	32 min	16 min	32 min	16 min
AJ-P2C032AG	128 min	64 min	32 min	64 min	32 min
AJ-P2C064AG	256 min	128 min	64 min	128 min	64 min

- Los tiempos de grabación mostrados corresponden a la grabación continua de un clip en una tarjeta de memoria.

ESPAÑOL

Información sobre la eliminación para los usuarios de equipos eléctricos y electrónicos usados (particulares)

La aparición de este símbolo en un producto y/o en la documentación adjunta indica que los productos eléctricos y electrónicos usados no deben mezclarse con la basura doméstica general.
Para que estos productos se sometan a un proceso adecuado de tratamiento, recuperación y reciclaje, llévelos a los puntos de recogida designados, donde los admitirán sin coste alguno.
En algunos países existe también la posibilidad de devolver los productos a su minorista local al comprar un producto nuevo equivalente.
Si desecha el producto correctamente, estará contribuyendo a preservar valiosos recursos y a evitar cualquier posible efecto negativo en la salud de las personas y en el medio ambiente que pudiera producirse debido al tratamiento inadecuado de desechos.
Póngase en contacto con su autoridad local para que le informen detalladamente sobre el punto de recogida designado más cercano.
De acuerdo con la legislación nacional, podrían aplicarse multas por la eliminación incorrecta de estos desechos.

Para empresas de la Unión Europea
Si desea desechar equipos eléctricos y electrónicos, póngase en contacto con su distribuidor o proveedor para que le informe detalladamente.

Información sobre la eliminación en otros países no pertenecientes a la Unión Europea
Este símbolo sólo es válido en la Unión Europea.
Si desea desechar este producto, póngase en contacto con las autoridades locales o con su distribuidor para que le informen sobre el método correcto de eliminación.

日本語

- 保証書は、「お買い上げ日・販売店名」などの記入を必ず確かめ、販売店からお受け取りください。 保証書別添付
- 故障・修理・お取扱い・メンテナンスなどのご相談はまず、**お買い上げの販売店**へお申し付けください。お買い上げの販売店がご不明の場合は、下記までご連絡ください。

パナソニック株式会社 AVCネットワークス社
システム事業グループ
〒571-8503 大阪府門真市松葉町 2 番 15 号 ☎(06) 6901ー1161

P2カードをご使用の際は、ご使用になるP2機器に対応ドライバーがインストールされている必要があります。ドライバーやご使用可能な機種についての最新情報は、下記のウェブサイトより、P2のサポートページをご覧ください。

日本語サイト： http://panasonic.biz/sav/
英語サイト: https://eww.pavc.panasonic.co.jp/pro-av/

■特長

本製品はメモリーカードカメラレコーダー、メモリーカードレコーダー、メモリーカードドライブなどのP2シリーズ各製品にご使用可能なPCカード規格（CardBus）準拠のメモリーカードです。
ご使用可能な機種についての最新情報は、上記ウェブサイトよりP2のサポートページをご覧ください。

■付属品A

(b)専用キャップ
（品番：VMG1632）---１個
(c)専用ケース
（品番：VFC4069）----１個

■準備

本製品をメモリーカードドライブ、パソコン等でご使用のときは、専用のドライバーソフトのインストールが必要です。ドライバーソフトはメモリーカードカメラレコーダー、メモリーカードレコーダー、メモリーカードドライブなどの取扱説明書をご覧のうえ、入手方法をご確認ください。

■お願い

- 本製品を曲げたり、強い衝撃や振動を与えたり、水に濡らしたりしないでください。故障、誤動作の原因となります。
- 使用機器から取り出したときは、必ず専用キャップを取り付けて砂やほこりがコネクタ部に付着しないようにしてください。
  また、保管時や携帯時は、専用ケースに入れてください。
- 腐食性のガスなどが発生するところには置かないでください。
- データの書き込み、読み出し中は、使用機器から本製品を抜いたり、使用機器の電源を切ったり、電池駆動機器では電池を抜いたりしないでください。データの消失や破損をする可能性があります。もし書き込み中に本製品を抜いたり使用機器の電源を切ったりした場合は、その機器の取扱説明書をご覧ください。書き込み途中のデータを修復できる場合があります。
- 本製品に保存しているデータは、万一の故障によるデータの損失に備えて、バックアップを取っておいてください。本製品に保存したデータの損害については、当社は一切の責任を負いかねますので、あらかじめご了承ください。

■専用ケースからの取り出しかたA

1 (a)部のロックをはずす
2 ケースを開ける
- カードの落下防止のため、作業中のケースの保持方向は図のようにしてください。
- ケースの損傷防止のため(a)部を持って開けないでください。

3 カードを取り出す
- カードのみを取り出すときは、(d) 方向にスライドさせます。
- キャップ付きで取り出すときは、キャップ方向に押しながら(e)方向に取り出します。

■各部の名称と機能B

(f)シリアル番号
固有の識別番号です。

(g)書き込み禁止スイッチ
本製品への書き込み禁止と許可を切り替えるスイッチです。
- 「PROTECT」にすると書き込み禁止になります。書き込みをするときは解除してください。
- メモリーカードカメラレコーダーやメモリーカードレコーダーでは、本製品をスロットに挿入後もスイッチの操作で書き込み禁止と許可の設定ができます。詳細は、レコーダーの取扱説明書をご覧ください。
- メモリーカードドライブやパソコンでは、本製品をスロットに挿入前にこのスイッチを切り替えてください。
- 誤動作防止のため、スイッチは確実に切り替えてください。

(h)メモスペース
メモを書くためのスペースです。
- フェルトペン（油性）をご使用ください。消去は、光学レンズ用クリーナーなどをご使用ください。ただし、フェルトペンによっては完全に消去できないものもありますので、ご使用前に必ず確認してください。
- 先の固いペンを使用しないでください。表面に損傷を与える場合があります。
- メモラベルをはがしたり、他のラベルを貼ったりしないでください。動作不良の原因になる場合があります。

(i)シリアル番号バーコード(裏面)
シリアル番号を下記仕様で表示しています。
- 種類： CODE128
- ナロー幅： 0.18 mm

詳細は、ご使用になるバーコードリーダーの取扱説明書をご覧ください。

(j)ケースのポケット
お手持ちのメモ用紙などを入れることができます。

■定格

インターフェース：CardBus（PC カード規格）
記録容量：
AJ-P2C016AG: 約16 GB
AJ-P2C032AG: 約32 GB
AJ-P2C064AG: 約64 GB
記録時間： 下記参照
入力電圧： DC 3.3V±0.3V
消費電力： 約1.5W
動作温度： −20 ℃～+60 ℃
動作相対湿度：5 %～90 %（結露がないこと）
保存温度： −40 ℃～+80 ℃
保存相対湿度：5 %～90 %（結露がないこと）
外形寸法 (mm)：
約85.6 (長さ)×54 (幅)×5 (高さ)
質量： AJ-P2C016AG: 約45 g
AJ-P2C032AG: 約45 g
AJ-P2C064AG: 約50 g

品番	記録時間				
	DVCPRO オーディオ 2CH	DVCPRO50 オーディオ 4CH	DVCPROHD オーディオ 8CH	AVC-Intra50 オーディオ 8CH	AVC-Intra100 オーディオ 8CH
AJ-P2C016AG	約64分	約32分	約16分	約32分	約16分
AJ-P2C032AG	約128分	約64分	約32分	約64分	約32分
AJ-P2C064AG	約256分	約128分	約64分	約128分	約64分

- 表示記録容量には管理領域等が含まれており、お客様が実際にご利用いただける容量は表示容量より少なくなります。
- 記録時間は、１つのクリップを1枚のメモリーカードに連続して記録した場合です。
- 定格は性能向上のため変更することがあります。

ヨーロッパ連合以外の国の廃棄処分に関する情報

このシンボルマークはEU域内でのみ有効です。
製品を廃棄する場合には、最寄りの市町村窓口、または販売店で、正しい廃棄方法をお問い合わせください。

安全上のご注意 必ずお守りください

人への危害、財産への損害を防止するため、必ずお守りいただくことを説明しています。

■誤った使い方をしたときに生じる危害や損害の程度を、次の表示で説明しています。

⚠ 警告	「死亡や重傷を負うおそれがある内容」です。

■お守りいただく内容を次の図記号で説明しています。

	してはいけない内容です。
	実行しなければならない内容です。

⚠ 警告

	■分解や改造をしない （火災や感電の原因になります。また、使用機器を損傷することがあります。） ⇒点検・整備・修理は、お買い上げの販売店にご依頼ください。
	■異常が発生したときは使用を中止する （煙や異臭、異音が出たり、液体、異物などが内部に入ったときや、破損したとき） そのまま使用すると火災の原因になります。 ⇒使用機器の電源を切り、お買い上げの販売店にご相談ください。

FOR USA and PUERTO RICO

PANASONIC BROADCAST & TELEVISION SYSTEMS COMPANY
UNIT COMPANY OF PANASONIC CORPORATION OF NORTH AMERICA
One Panasonic Way 2A-4 Secaucus, NJ 07094

Limited Warranty

Panasonic Broadcast & Television Systems Company or Panasonic Sales Company (collectively referred to as "the Warrantor") will repair this product and all included accessories with new or refurbished parts, free of charge in the USA or Puerto Rico, from the original date purchase in the event of a defect in materials or workmanship as follow:

Warranty	Part Warranty	Labor Warranty
All Monitors, VCRs, Cameras, Camcorders, P2 Product, DVDs, switchers and Plug-in Computers.	1 Year	1 Year
Exceptions		
D3 & D5 Video Heads	90 days or 500 Hours	90 days or 500 Hours
Camera CCD	2 Years	1 Years
Monitor CRT	2 Years	1 Years
All Accessories Including batteries, cables, and tapes.	10 Days	None
P2 Memory Card	1 Year	None
SD/SDHC Memory Card	90 Days	None

Carry-in or mail-in service in the USA or Puerto Rico may be obtained during the warranty period by contacting a Panasonic Broadcast & Television Systems Company Authorized Service Center either by using the website
http://www.panasonic.com/support/
or by calling toll free **1-800-524-1448** to locate the nearest authorized Service Center.

This warranty is extended only to the original purchaser and is non transferable. A purchase receipt or other proof of date of original purchase from Panasonic Broadcast & Television Systems Company Authorized Dealer will be required before warranty service is rendered.

Whenever the date of original purchase can not be satisfactorily determined, the date of manufacture will be considered as the warranty effective date. The Warrantor reserves the right to audit any claim and to nullify any claim that cannot be substantiated.

Serial numbers that have been altered, defaced or removed void this warranty.

This warranty only covers failures due to defects in materials or workmanship, which occur during normal use. The warranty does not cover damage which occur in shipping or failures which are caused by products not supplied by the warrantor, or failures which result from faulty installation, set-up adjustments, improper antenna, inadequate signal pickup, maladjustment of user controls, improper operation, power line surge, improper voltage supply, lighting damage, or service by anyone other than an authorized repair facility, or damage that is attributable to acts of God or force majeure.

The Warrantor does not warrant, and shall not be responsible for, any lost data or images contained in any product (including in any returned product), regardless of the cause of the loss. The Warrantor shall also not be responsible for any costs associated with determining the source of system problems or removing and installing Panasonic products.

LIMITS AND EXCLUSIONS
There are no express warranties except as listed above.
THE WARRANTOR SHALL NOT BE LIABLE FOR INCIDENTAL OR CONSEQUENTIAL DAMAGES (INCLUDING, WITHOUT LIMITATION DAMAGE TO DISCS) RESULTING FROM THE USE OF THIS PRODUCT, OR ARISING OUT OF ANY BREACH OF THE WARRANTY. ALL EXPRESS AND IMPLIED WARRANTIES, INCLUDING THE WARRANTIES OF MERCHANTABILITY AND FITNESS FOR A PARTICULAR PURPOSE, ARE LIMITED TO THE APPLICABLE WARRANTY PERIOD SET FORTH ABOVE.
Some states do not allow the exclusion or limitation of incidental or consequential damages, or limitations on how long an implied warranty lasts, so the above exclusions or limitations may not apply to you. This warranty gives you specific legal rights and you may also have other rights, which vary from state to state.

If you have a problem with this product that is not handled to your satisfaction, then write the Consumer Affairs Department at the Company address indicated above.

IN THE USA AND PUERTO RICO

FOR THE NEAREST SERVICE CENTER
CALL 1-800-524-1448
OR
Website: http://www.panasonic.com/support/

FOR TECHNICAL SUPPORT
CALL 1-800-524-1448
OR
Email: pbtscservice@us.panasonic.com

FCC NOTICE (USA)

Declaration of Conformity
Model Number: AJ-P2C016AG / AJ-P2C032AG / AJ-P2C064AG
Trade Name: Panasonic
Responsible Party: Panasonic Corporation of North America
One Panasonic Way, Secaucus, NJ 07094
Support contact: Panasonic Broadcast & Television Systems Company
1-800-524-1448
This device complies with Part 15 of FCC Rules.
Operation is subject to the following two conditions:
(1) This device may not cause harmful interference, and (2) this device must accept any interference received, including interference that may cause undesired operation.
To assure continued compliance, follow the attached installation instructions and do not make any unauthorized modifications.

CAUTION:
This equipment has been tested and found to comply with the limits for a Class B digital device, pursuant to Part 15 of the FCC Rules. These limits are designed to provide reasonable protection against harmful interference in a residential installation. This equipment generates, uses and can radiate radio frequency energy and, if not installed and used in accordance with the instructions, may cause harmful interference to radio communications. However, there is no guarantee that interference will not occur in a particular installation. If this equipment does cause harmful interference to radio or television reception, which can be determined by turning the equipment off and on, the user is encouraged to try to correct the interference by one of the following measures:
- Reorient or relocate the receiving antenna.
- Increase the separation between the equipment and receiver.
- Connect the equipment into an outlet on a circuit different from that to which the receiver is connected.
- Consult the dealer or an experienced radio/TV technician for help.

The user may find the booklet "Something About Interference" available from FCC local regional offices helpful.

FCC Warning:
Any unauthorized changes or modifications to this equipment could void the user's authority to operate this device.

NOTIFICATION (Canada)

This class B digital apparatus complies with Canadian ICES-003.
Cet appareil numéique de la classe B est conforme à la norme NMB-003 du Canada.

EEE Yönetmeliğine Uygundur.
EEE Complies with Directive of Turkey.

FOR CANADA (ENGLISH)

LIMITED WARRANTY STATEMENT

Panasonic Canada Inc. (also known as PCI) warrants this product to be free of defects in material and workmanship under normal use during the applicable warranty coverage period described below. PCI agrees to repair, or at its option, exchange, any part that becomes defective. However, the product must be purchased and serviced in Canada. The product or part that shows evidence of defect must be delivered prepaid or carried in to an authorized Panasonic Broadcast Service Center. This warranty does not cover shipping costs.

The warranty coverage period is one year for both parts and labour beginning with the date of original end user purchase, subject to the exceptions as stated below. Repaired or replacement parts supplied during the warranty coverage period carry the unexpired portion of the original warranty coverage period. Proof of product purchase is a condition of warranty service. The owner must produce the product purchase receipt or other satisfactory evidence of date of original purchase.

This warranty does not apply to external appearance items, such as handles, knobs, safety windows, etc. This warranty does not apply to any part, or parts, of the product, installed, altered, repaired or misused in any way that, in the opinion of PCI, affects the reliability of or detracts from the performance of the product.

For products requiring routine preventive maintenance, that maintenance must be performed in order to maintain warranty coverage.

Serial numbers that have been altered, defaced or removed void this warranty. This warranty does not cover replacements or repairs necessitated by loss or damage resulting from any cause beyond the control of PCI.

Marking or retained images (sometimes called "burn-in") resulting from the display of fixed images on video display products are not defects and are not covered under this warranty.

THIS EXPRESS, LIMITED WARRANTY IS IN LIEU OF ALL OTHER WARRANTIES, EXPRESS OR IMPLIED, INCLUDING ANY IMPLIED WARRANTIES OF MERCHANTABILITY AND FITNESS FOR A PARTICULAR PURPOSE. IN NO EVENT WILL PANASONIC CANADA INC. BE LIABLE FOR ANY SPECIAL, INDIRECT OR CONSEQUENTIAL DAMAGES.

In certain instances, some jurisdictions do not allow the exclusion or limitation of incidental or consequential damages, or the exclusion of implied warranties, so the above limitations and exclusions may not be applicable.

Warranty Service
If the product needs to be shipped for service, carefully pack (preferably in the original carton) and enclose a letter, detailing the complaint. Send prepaid and adequately insured to the local authorized Panasonic Service Centre in your area or to Panasonic Technical Support and Product Services Department, 5770 Ambler Drive, Mississauga, Ontario, L4W 2T3. Shipping to the latter location requires a return authorization before shipment. No liability is assumed for loss or damage to the product while in transit.

WARRANTY COVERAGE EXCEPTIONS

Item	Parts	Labour
P2/SD/SDHC Cards	Content not covered	N/A

POUR LE CANADA (FRANÇAIS)

CERTIFICAT DE GARANTIE LIMITÉE

Panasonic Canada Inc. (aussi connue sous le nom de PCI) garantit cet appareil contre tout vice de fabrication ou de main-d'oeuvre sous utilisation normale pendant la période de couverture stipulée ci-dessous. PCI accepte de réparer toute défectuosité ou, à sa discrétion, de fournir en échange des pièces en autant que l'appareil ou la pièce ait été acheté et soit réparé au Canada. La pièce ou l'appareil défectueux doit être expédié, port payé, ou apporté à un centre Panasonic agréé pour le service des systèmes de sécurité et de télédiffusion. Les frais de transport ne sont pas couverts par cette garantie.

La période de couverture de la garantie est de un an, sur les pièces et la main-d'oeuvre, à partir de la date d'achat originale par l'utilisateur final, sauf dans les conditions précisées aux termes des présentes. Les pièces, réparées ou de remplacement, fournies au cours de la période de couverture de la présente garantie sont couvertes pendant la période de couverture non expirée de la garantie d'origine. Aucun service au titre de la garantie ne sera fourni en l'absence d'une preuve d'achat. Le propriétaire doit présenter le reçu d'achat du produit ou toute autre pièce justificative satisfaisante de la date d'achat originale.

Cette garantie ne s'applique pas aux pièces enjoliveuses, telles les poignées, les boutons, les vitres de sécurité, etc., ni à aucune pièce ou partie de l'appareil qui a été installée, modifiée, réparée ou devenue défectueuse à la suite de négligence si, de l'opinion de Panasonic Canada Inc., une telle modification, réparation ou négligence affecte la fiabilité ou nuit au rendement de l'appareil.

En ce qui concerne les produits nécessitant un entretien préventif routinier, cet entretien doit être effectué pour que la période de couverture de la garantie soit honorée.

Cette garantie devient nulle et sans effet si le numéro de série a été falsifié, modifié ou enlevé. Cette garantie ne couvre pas les pièces ni les réparations nécessitées à la suite de perte ou dommage découlant d'une cause hors du contrôle de Panasonic Canada Inc.

La rémanence (appelée aussi « image fantôme ») résultant de l'affichage d'images fixes sur les dispositifs d'affichage n'est pas une défaillance et n'est pas couverte par la présente garantie.

CETTE GARANTIE LIMITÉE ET EXPRESSE REMPLACE TOUTE AUTRE GARANTIE, EXPRESSE OU IMPLICITE, Y COMPRIS TOUTE GARANTIE IMPLICITE RELATIVE À LA VALEUR MARCHANDE OU À L'ADÉQUATION À UN USAGE PARTICULIER.
PANASONIC CANADA INC. N'AURA D'OBLIGATION EN AUCUNE CIRCONSTANCE POUR TOUT DOMMAGE DIRECT, INDIRECT OU CONSÉCUTIF.

Dans certaines conditions, certaines juridictions ne reconnaissent pas les exclusions ou limitations de dommages indirects ou consécutifs, ou les exclusions de garanties implicites. Dans de tels cas, les limitations et exclusions stipulées ci-dessus peuvent ne pas être applicables.

Service au titre de la garantie
Si le produit doit être expédié, emballez-le, de préférence dans sa boîte d'origine, accompagné d'une lettre expliquant la défaillance.
Envoyez l'appareil à un centre Panasonic agréé pour le service des systèmes de sécurité et de télédiffusion le plus près de chez vous ou au département de soutien technique et de service Panasonic à 5770 Ambler Drive, Mississauga (Ontario) L4W 2T3. L'expédition à cette adresse requiert l'obtention préalable d'une autorisation de retour.
Panasonic Canada Inc. n'assume aucune responsabilité pour toute perte ou tout dommage subi lors du transport.

RESTRICTIONS À LA GARANTIE

Item	Pièces	Main d'oeuvre
Cartes P2/SD/SDHC	Contenu non inclus	S.O.